Каталог запасных частей

SelfCookingCenter® ab 09/2016
SelfCooking Center 201 - 20 x 1/1 GastronormE

E21SI1701

20.02.2017
3NAC400 V 50/60Hz

CD-Ges_101207
©2011 Rational Technical Service
All Rights reserved

SelfCookingCenter® начиная с 09/2016

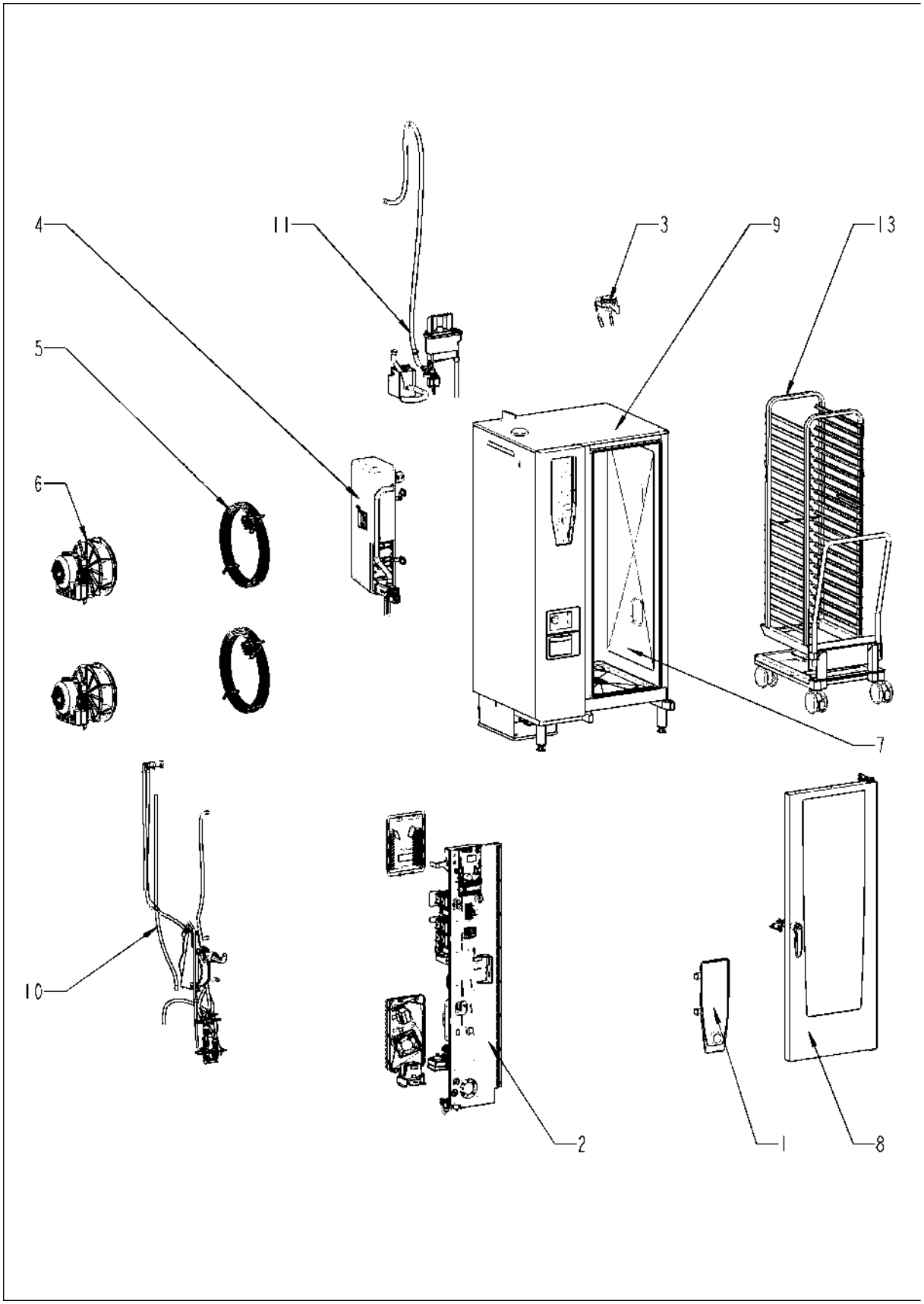

SelfCookingCenter® начиная с 09/2016

Поз.	Артикул	Описание	Кол-во
1		Панель управления	1
2		Электроустановка	1
3		Контроль влажности ClimaPlus	1
4		Парогенератор	1
5		ТЭНы рабочей камеры	1
6		Мотор и крыльчатка вентилятора	1
7		Рабочая камера	1
8		Дверь	1
9		Внешний корпус	1
10		Подача воды	1
11		Система CleanJet + Care	1
13		Стандартный акссесуар	1

Панель управления

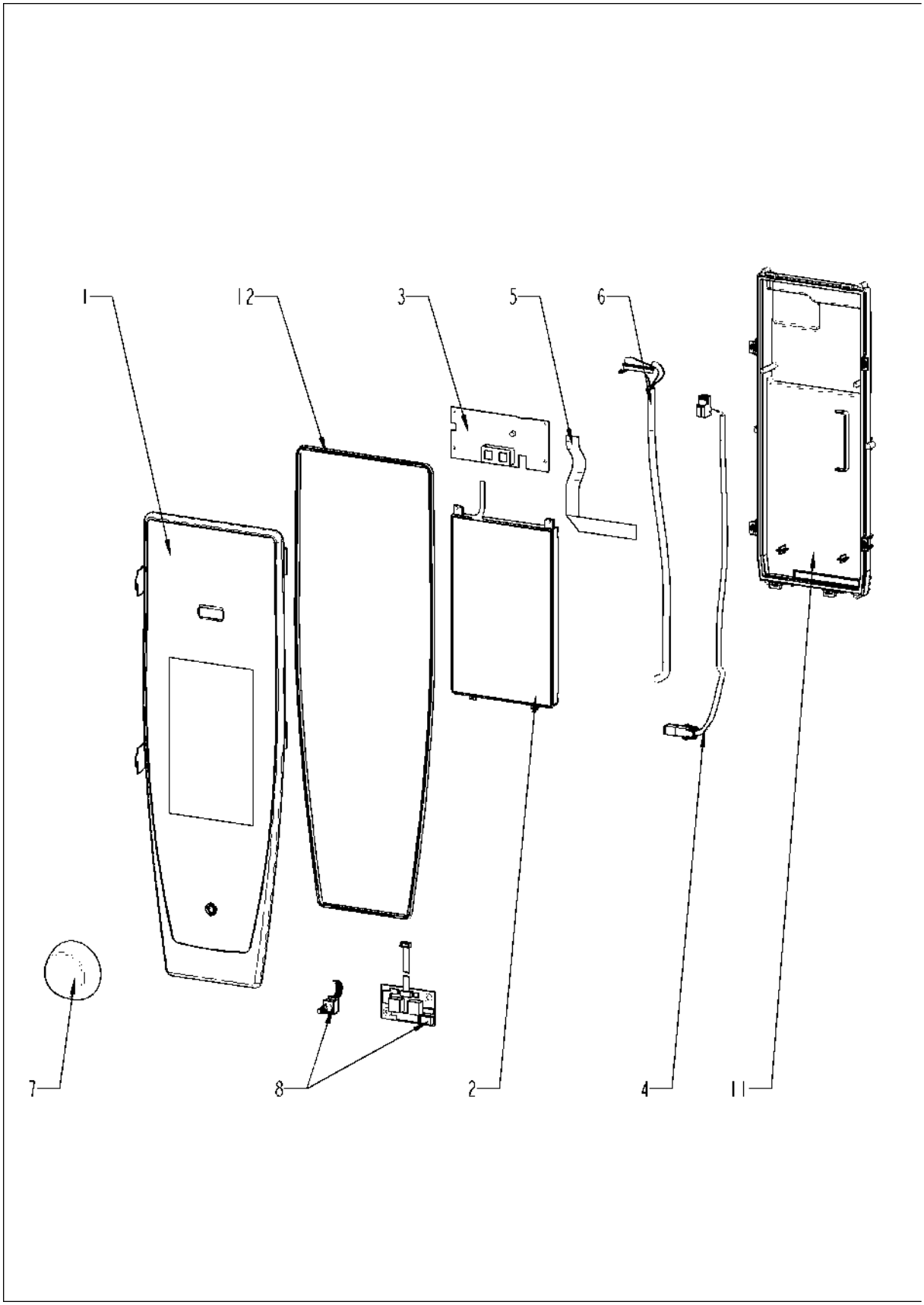

Панель управления

Поз.	Артикул	Описание	Кол-во
1	87.01.301	Вставка панели управления с декоративной накладкой *RAT*	1
2	42.00.112	Плата дисплея TFT	1
3	42.00.081	Плата интерфейса A1	1
4	40.03.467	Кабель "контактор - плата интерфейса A1"	1
5	40.03.515	Кабель данных "плата интерфейса A1 - дисплей TFT	1
6	40.03.516	Кабель данных "плата интерфейса A1 - процессор"	1
7	16.02.062	Рукоятка диска набора	1
8	40.00.404	Генератор импульсов	1
11	16.02.889	Крышка платы управления с уплотнением	1
12	16.02.865	Кромка уплотнения вставки панели	1

Электроустановка

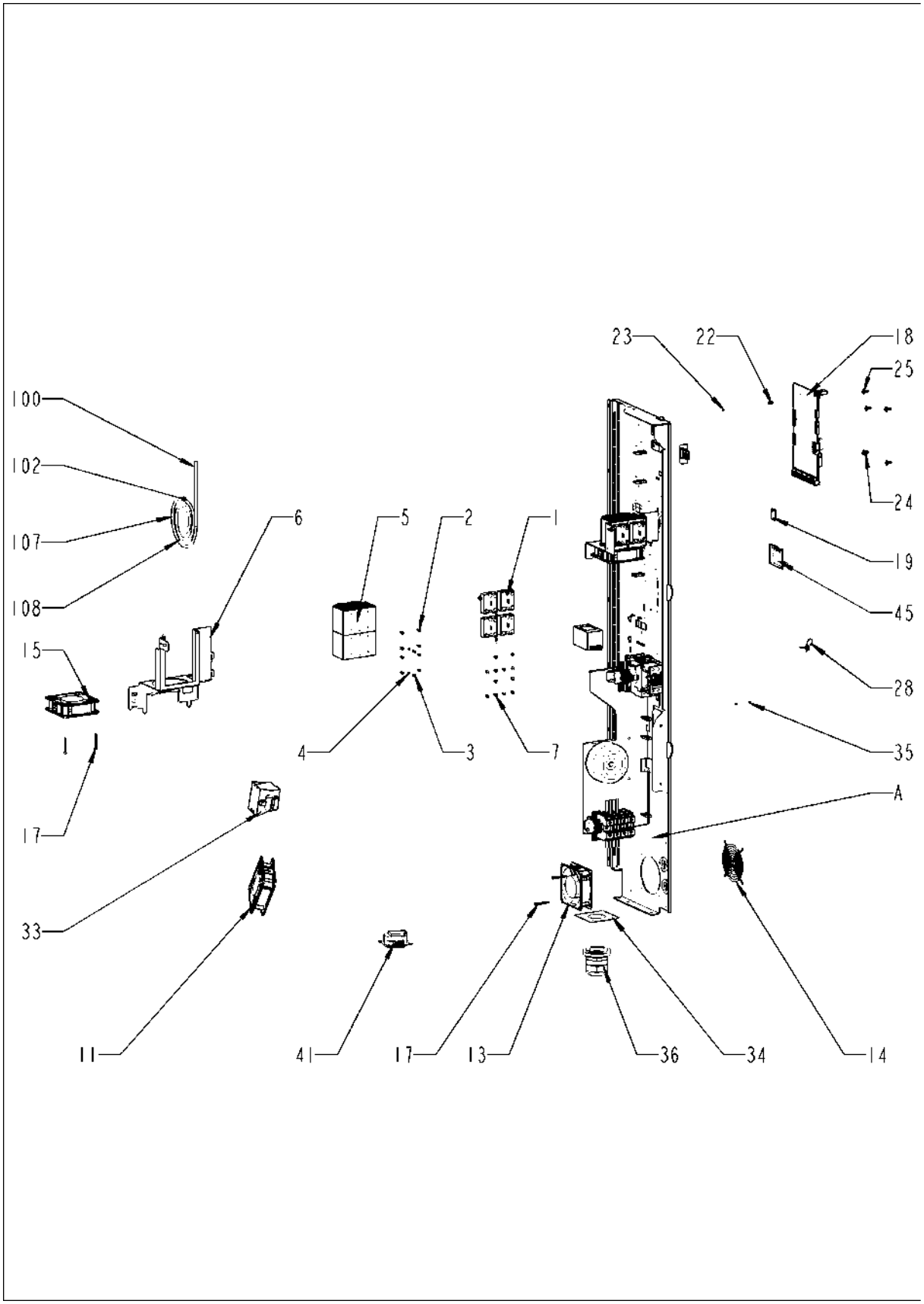

Электроустановка

Поз.	Артикул	Описание	Кол-во
1	40.01.589	Твердотельное реле	4
2	10.00.061	Винт с плоско-выпуклой головкой Torx T20 M4x12	8
3	10.00.061	Винт с плоско-выпуклой головкой Torx T20 M4x12	2
4	1204.0120	Шайба-гровер A4,3	2
5	40.03.931	Малый радиатор охлаждения 2 реле SSR	2
6	40.02.858	Крепеж радиатора охлаждения реле SSR	1
7	10.01.266	Винт с плоско-выпуклой головкой Torx T20 10,5mm	12
8	1105.0120	Шестигранная гайка M5	1
9	1205.0120	Шайба-гровер A5,3	1
11	40.03.948	Вентилятор охлаждения с датчиком NTC	1
13	40.03.425	Вентилятор охлаждения	1
14	2005.0106	Защитная решетка вентилятора	1
15	40.03.425	Вентилятор охлаждения	1
17	10.00.564	Винт с плоско-выпуклой головкой Torx T20 M4x45	4
18	42.00.261	Плата управления	1
19	42.00.128	SD-карта памяти 4 Гб	1
22	10.00.243	Проставочная втулка M4x8	1
23	1104.0121	Самозажимная шестигранная гайка M4	1
24	40.03.756	Фиксатор платы управления	1
25	40.03.533	Фиксатор платы управления	4
28	40.03.769	Пластиковая застежка 173 мм	1
33	40.03.772	Трансформатор вентилятора охлаждения	1
34	40.00.912	Сальник кабеля	1
35	10.00.515	Заклепка 3.2x5 A4	2
36	40.05.484	Резьбовой сальник кабелей M40x1,5*22-32*	1
41	40.03.928	Динамик в сборе	1
45	42.00.266	Плата электропитания для стандартного освещения	1
100	40.03.999	Кабель шины передачи данных 1.5 м	1
102	40.03.998	Кабель шины передачи данных 1.15 м	1
107	40.04.363	Электропроводка внутреннего освещения	1
108	40.05.298	Кабель, освещение W11	1
A		Агрегат контактора	1

Электроустановка

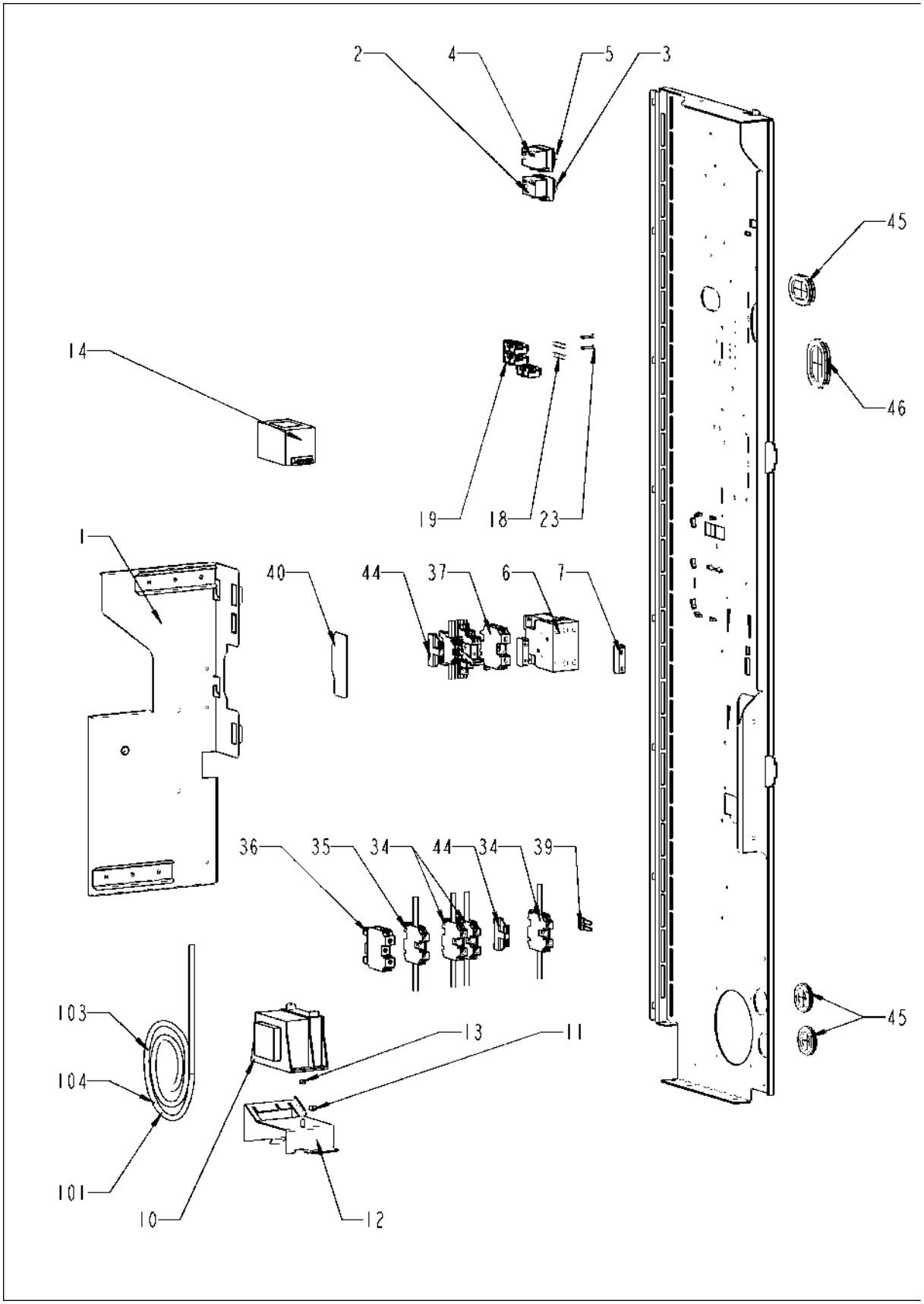

Электроустановка

Поз.	Артикул	Описание	Кол-во
1	40.02.696	Contactor assembly	1
2	40.01.329	Аварийный термостат парогенератора 183°C	1
3	3014.0327	Шестигранная гайка M10x1,0	1
4	40.01.482	Аварийный термостат рабочей камеры 365°C	1
5	3014.0327	Шестигранная гайка M10x1,0	1
6	40.03.669	Контактор B&J K3-40B00 190 R	1
7	40.02.641	Блок-контакт B&J HN10 N/O	1
10	40.03.348	Трансформатор T1	1
11	10.01.065	Шестигранная гайка M5	1
12	40.03.759	поддержку для трансформатор	1
13	10.00.709	Шестигранная гайка M6 с буртиком	1
14	40.02.424	Фильтр электрошумов	1
18	4001.0224	Предохранитель 6.35x32мм	2
19	40.02.512	Вставкодержатель 2полюсный	1
23	10.00.365	Винт с плоско-выпуклой головкой Torx M3x20	2
34	40.03.726	Клемма серая WKN 16/U	3
35	40.03.727	Клемма синяя WKN 16/U	1
36	40.03.731	Клемма заземления WKN 35SL/U	1
37	40.04.642	Клемма серая WKFN 10 D1/2/35	2
39	40.05.283	Insulated jumper bar IVB WKF 10-2	1
40	40.05.280	Крышка клеммы APFN 10 D1/2/35	1
44	4001.1203	Торцевая пластина установочной направляющей	3
45	4007.0620	Мембрана DGC 29	3
46	4007.0621	Мембрана DGC 36	2
101	40.04.331	Кабель-адаптер для Сливной шаровый клапан	1
103	40.05.030	Кабель "контактор-твердотельное реле"	1
104	40.04.958	Жгут кабеля управления	1

Контроль влажности ClimaPlus

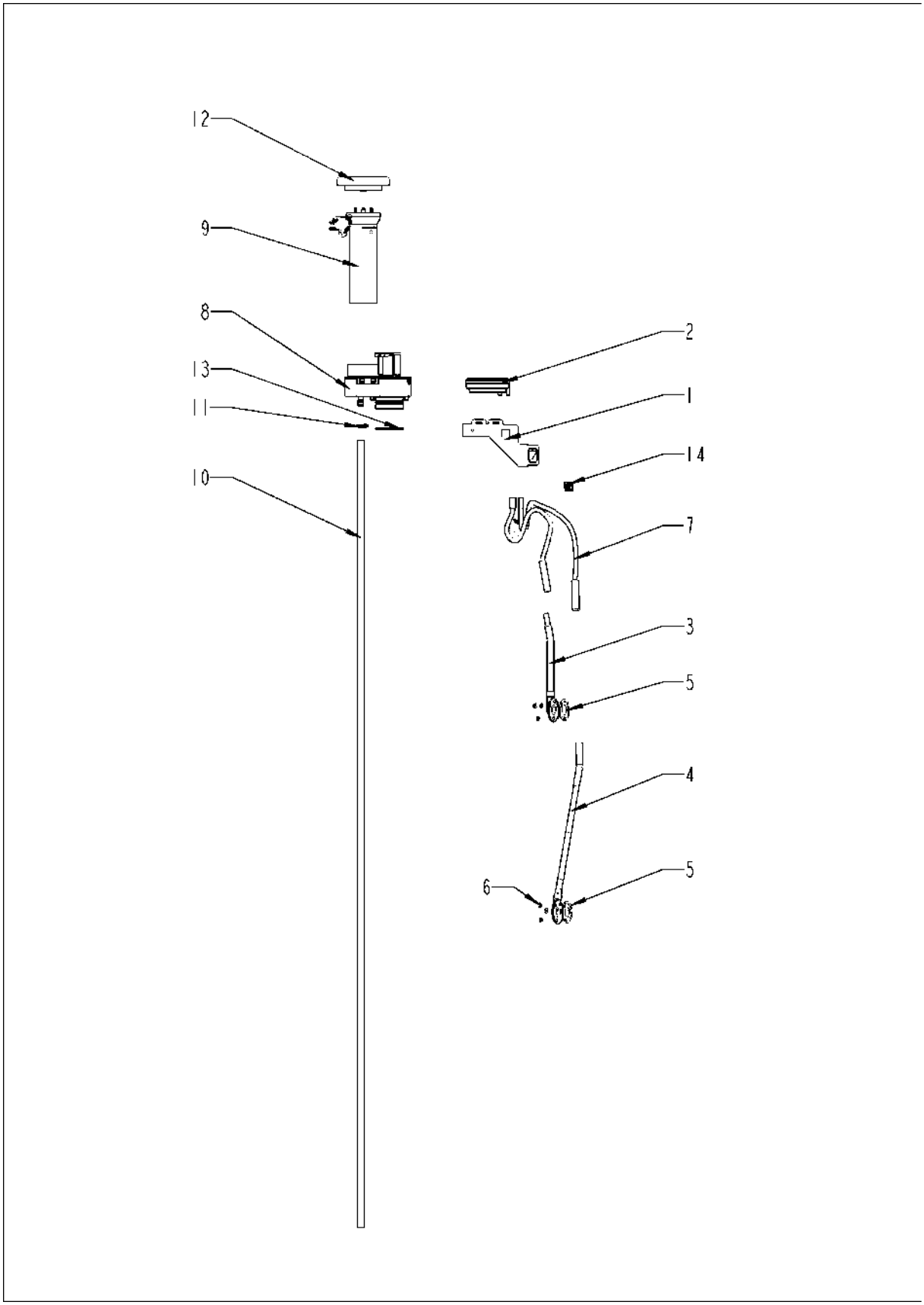

Контроль влажности ClimaPlus

Поз.	Артикул	Описание	Кол-во
1	22.00.882	Крепеж датчика давления	2
2	3017.1011	Датчик давления регулятора влажности Huba 401	1
3	22.00.908	Внутренний патрубок датчика дифференциального давления	1
4	22.00.850	Внешний патрубок датчика дифференциального давления	1
5	22.00.881	Уплотнение патрубка	2
6	1104.0122	Шестигранная комбинированная гайка M4	6
7	22.00.525	Комплект шлангов датчика дифференциального давления	1
8	22.00.725	Клапан контроля влажности в сборе	1
9	22.00.916	Труба воздуховода	1
10	22.00.958	Сливной шланг клапана контроля влажности	1
11	2066.0527	Хомут ø14mm	2
12	22.00.767	Крышка вентиляционного отверстия	1
13	22.00.837	Уплотнительное кольцо клапана контроля влажности	2
14	10.00.111	Кабельный зажим длинный	2

Парогенератор

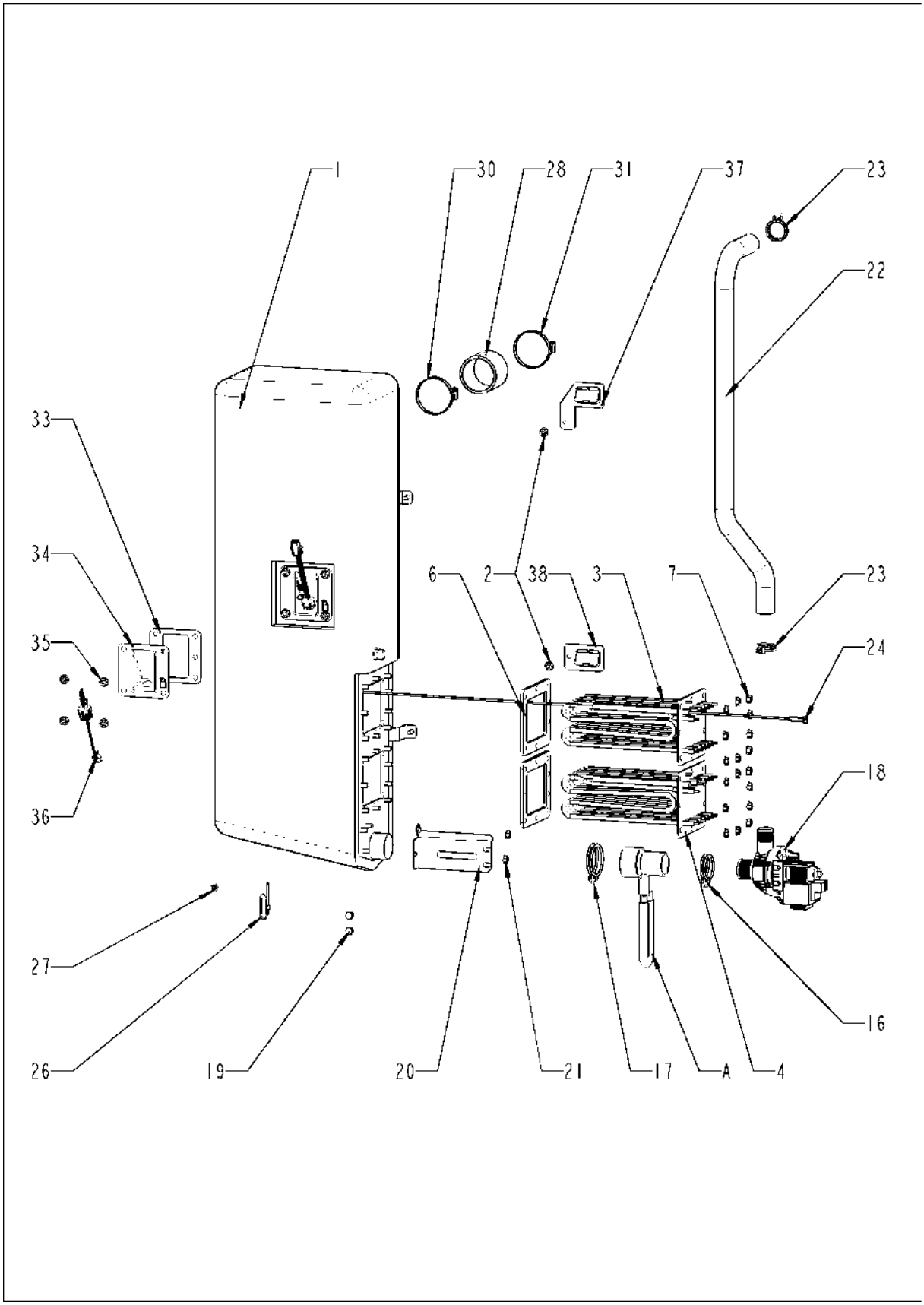

Парогенератор

Поз.	Артикул	Описание	Кол-во
1	44.00.945	Парогенератор с теплоизоляцией	1
2	10.00.709	Шестигранная гайка M6 с буртиком	2
3	44.01.378	ТЭН парогенератора	1
4	44.01.338	ТЭН парогенератора без трубки	1
6	44.00.279	Уплотнение ТЭНа парогенератора	2
7	10.00.709	Шестигранная гайка M6 с буртиком	18
16	2066.0519	Хомут Ø35,6мм	1
17	2066.0526	Хомут ø46мм	1
18	44.00.207	Насос парогенератора	1
19	1006.0762	Винт с шестигранной головкой M6x10	2
20	44.00.232	Крепеж насоса парогенератора	1
21	10.00.709	Шестигранная гайка M6 с буртиком	2
22	44.01.223	Сливной шланг парогенератора	1
23	2066.0518	Хомут 30мм	2
24	40.04.107	Термопара парогенератора *B5*	1
26	10.00.414	Кабельный захват, черный, 120°	1
27	1104.0122	Шестигранная комбинированная гайка M4	1
28	2112.1006	Шланг подачи пара Ø50x50мм	1
30	2066.0504	Хомут 40-60мм	1
31	2066.0504	Хомут 40-60мм	1
33	44.00.280	Уплотнение ТЭНа парогенератора+вставки электрода уровня воды	1
34	2920.1300	Вставка электрода уровня воды	1
35	10.00.709	Шестигранная гайка M6 с буртиком	4
36	44.01.417	Электрод уровня воды 90 мм	1
37	44.01.168	Крепежный уголок парогенератора	1
38	44.01.181	Крепежный уголок парогенератора	1
A	8354.1320	Горловина соединения насоса в сборе	1

Горловина соединения насоса

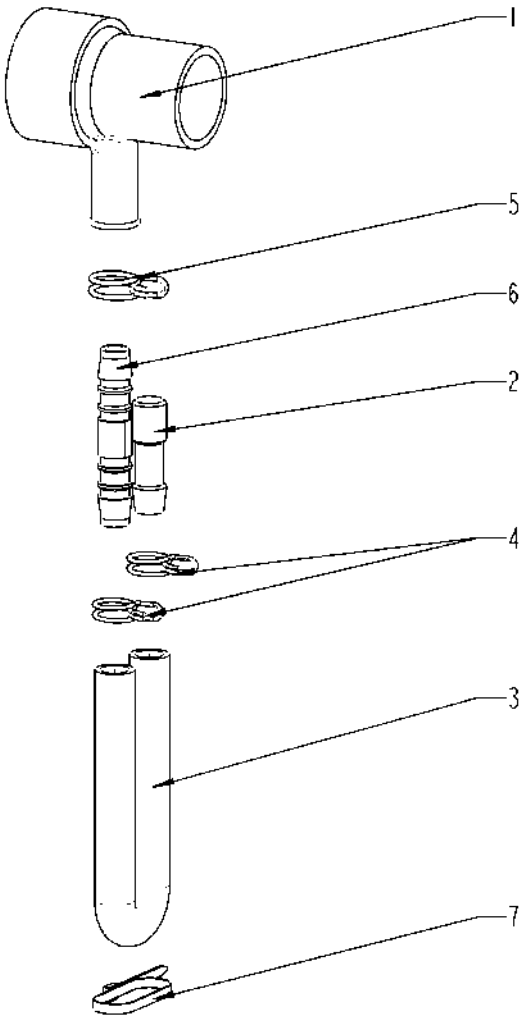

Горловина соединения насоса

Поз.	Артикул	Описание	Кол-во
1	2118.1000	Горловина соединения насоса	1
2	2120.1259	Заглушка 10мм	1
3	2110.1008	Силиконовая трубка ø10x2мм	1
4	2066.0527	Хомут ø14mm	2
5	2066.0530	Хомут ø16.4mm	1
6	2062.0331	Соединительный шланг высокого давления GS 10	1
7	4005.0101	Пластиковая застежка 145 мм	1

ТЭНы рабочей камеры

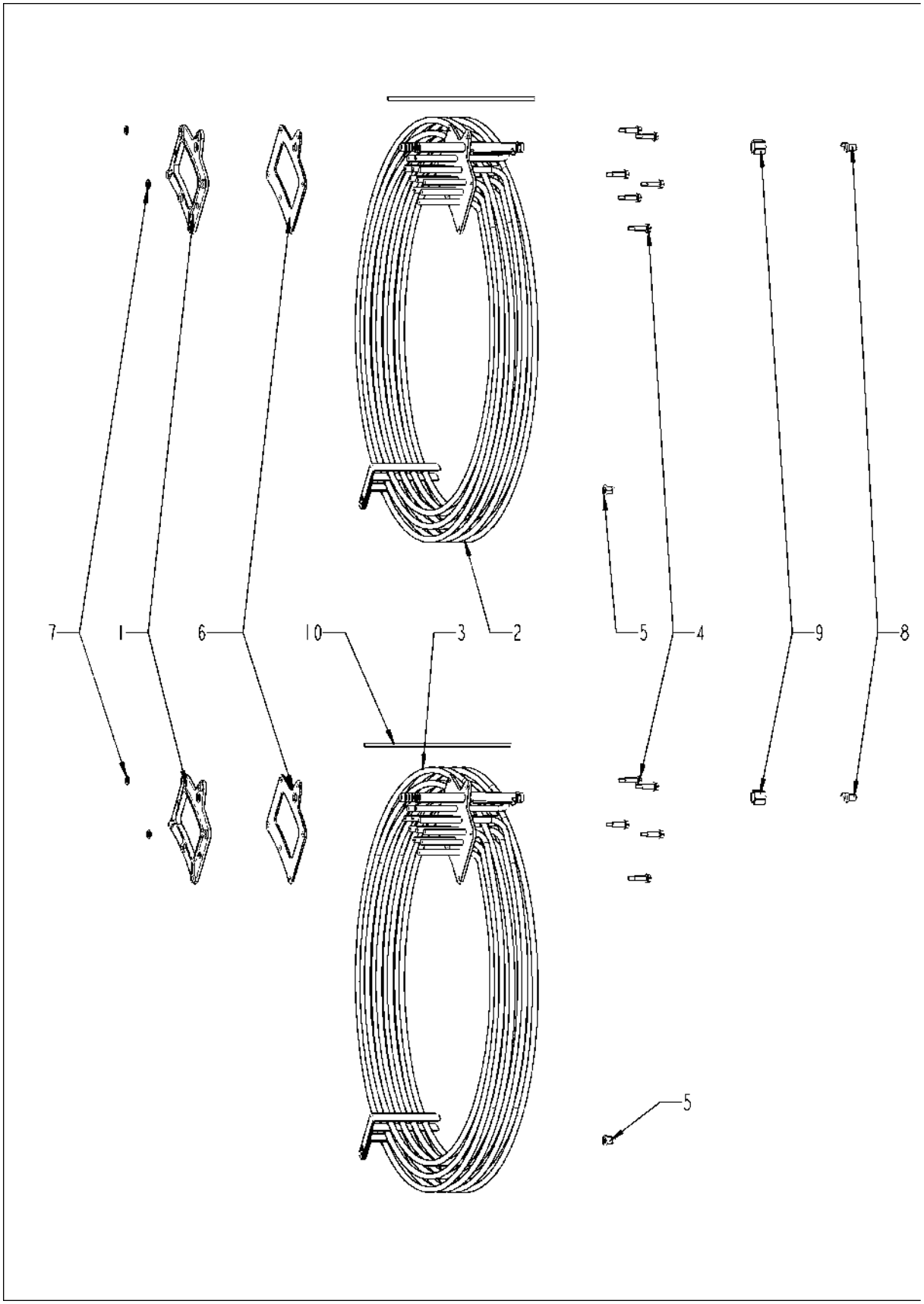

ТЭНы рабочей камеры

Поз.	Артикул	Описание	Кол-во
1	40.03.410	Контрфланец ТЭНа	2
2	40.03.616	ТЭН	1
3	40.03.616	ТЭН	1
4	10.00.109	Винт с шестигранной головкой M5x23	12
5	10.01.076	Накидная гайка M5*A2	2
6	40.03.415	Уплотнение ТЭНа	2
7	1107.0103	Крепежная шайба ø3	4
8	50.00.844	Форсунка увлажнения	2
9	50.00.846	Соединительная гайка M12x13.2 N	2
10	50.01.721	Труба, пластик 4,5x0,75x178мм	2

Мотор и крыльчатка вентилятора

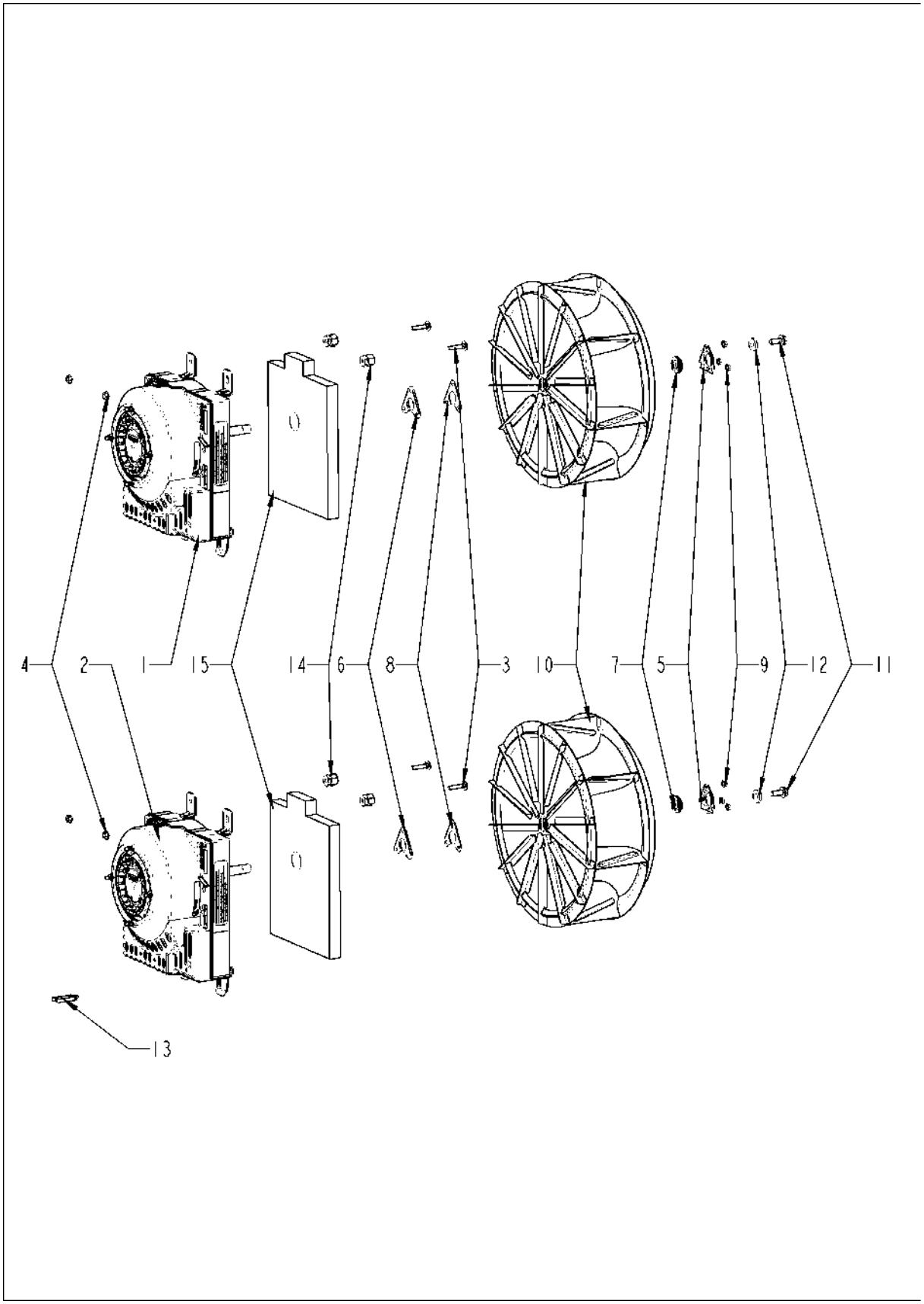

Мотор и крыльчатка вентилятора

Поз.	Артикул	Описание	Кол-во
1	40.03.378	Мотор вентилятора с сальником	1
2	40.03.378	Мотор вентилятора с сальником	1
3	10.01.049	Болт с грибовидной головкой и квадратной шейкой 6x30	8
4	10.00.709	Шестигранная гайка M6 с буртиком	4
5	22.00.721	Фланец сальника вала мотора	2
6	22.00.722	Приёмная стойка сальника	2
7	22.00.985	Сальник вала мотора D15	2
8	22.01.196	Графитовое уплотнение стойки фланца	2
9	10.01.065	Шестигранная гайка M5	6
10	22.00.828	Крыльчатка вентилятора	2
11	10.00.936	Винт с шестигранной головкой M8x20	2
12	1308.0162	Шайба A8,4	2
13	10.00.111	Кабельный зажим длинный	3
15	20.01.755	Изоляция для монтажной пластины мотора	2

Рабочая камера

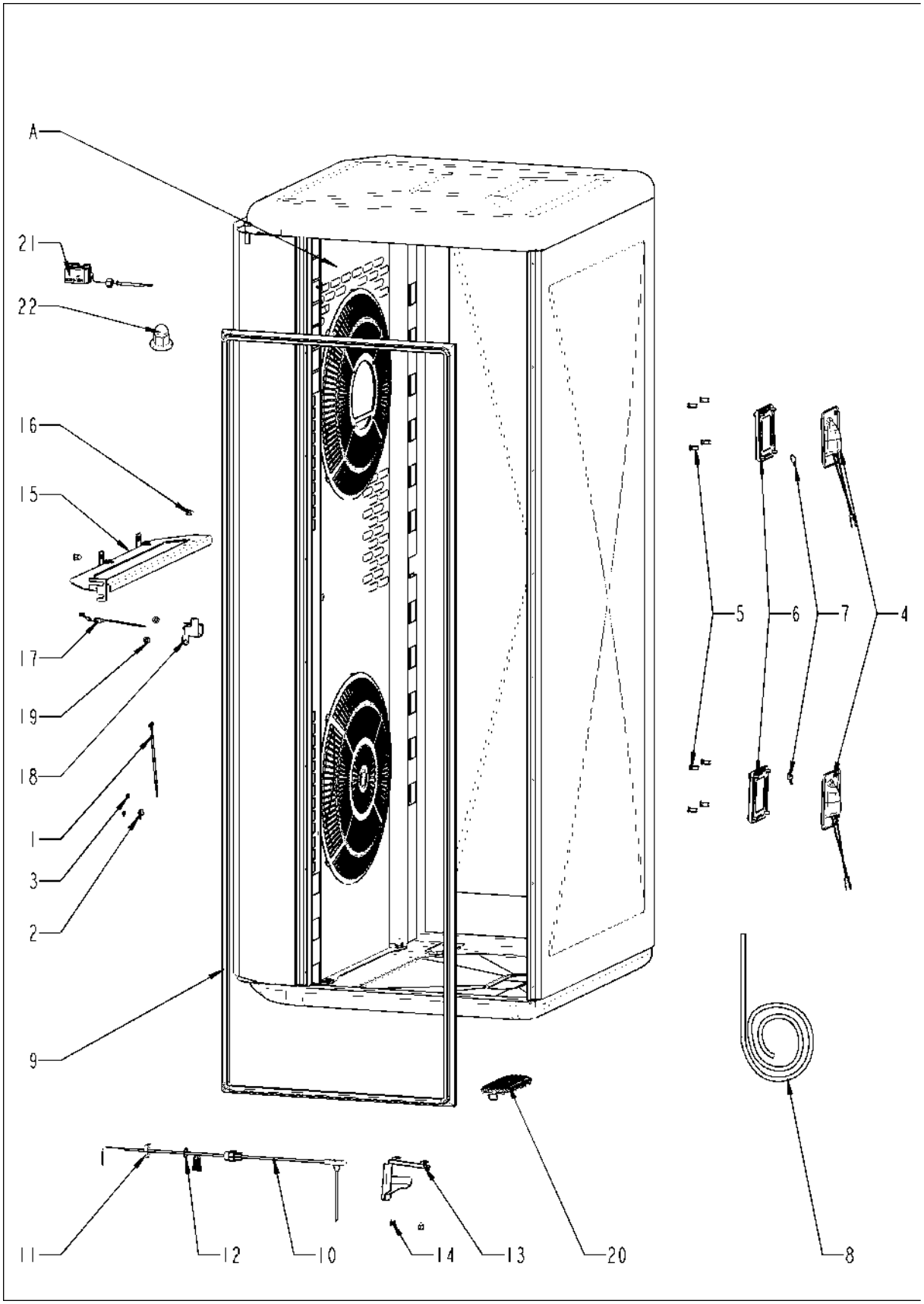

Рабочая камера

Поз.	Артикул	Описание	Кол-во
1	40.00.399	Термопара регулятора влажности	1
2	10.00.087	Прижимная планка датчика	1
3	10.00.100	Самозажимная шестигранная гайка M4	1
4	40.00.098	Отражатель внутреннего освещения	2
5	10.01.429	Заклепочная гайка M5 с прокладкой	8
6	40.00.091	Установочная рамка со стеклом и уплотнениями	2
7	3024.0201	Галогеновая лампа рабочей камеры 300°C	1
8	40.04.363	Электропроводка внутреннего освещения	1
9	20.00.398	Уплотнение двери	1
10	40.02.101	Термокерн	1
11	10.00.612	Шестигранная гайка M16, плоская	1
12	1315.0104	Шайба медная 16x20x1,5	1
13	40.04.373	Экран датчика температуры сердцевины	1
14	10.01.076	Накидная гайка M5*A2	2
15	22.01.223	Опора завихрителя	1
16	10.01.076	Накидная гайка M5*A2	4
17	40.03.528	Термопара рабочей камеры B1	1
18	40.03.782	Защитная пластина термопары рабочей камеры	1
19	10.01.076	Накидная гайка M5*A2	2
20	54.01.117	Сливная решетка	1
21	40.01.482	Аварийный термостат рабочей камеры 365°C	1
22	3014.0327	Шестигранная гайка M10x1,0	1
A	22.00.748	Завихритель	1

Завихритель

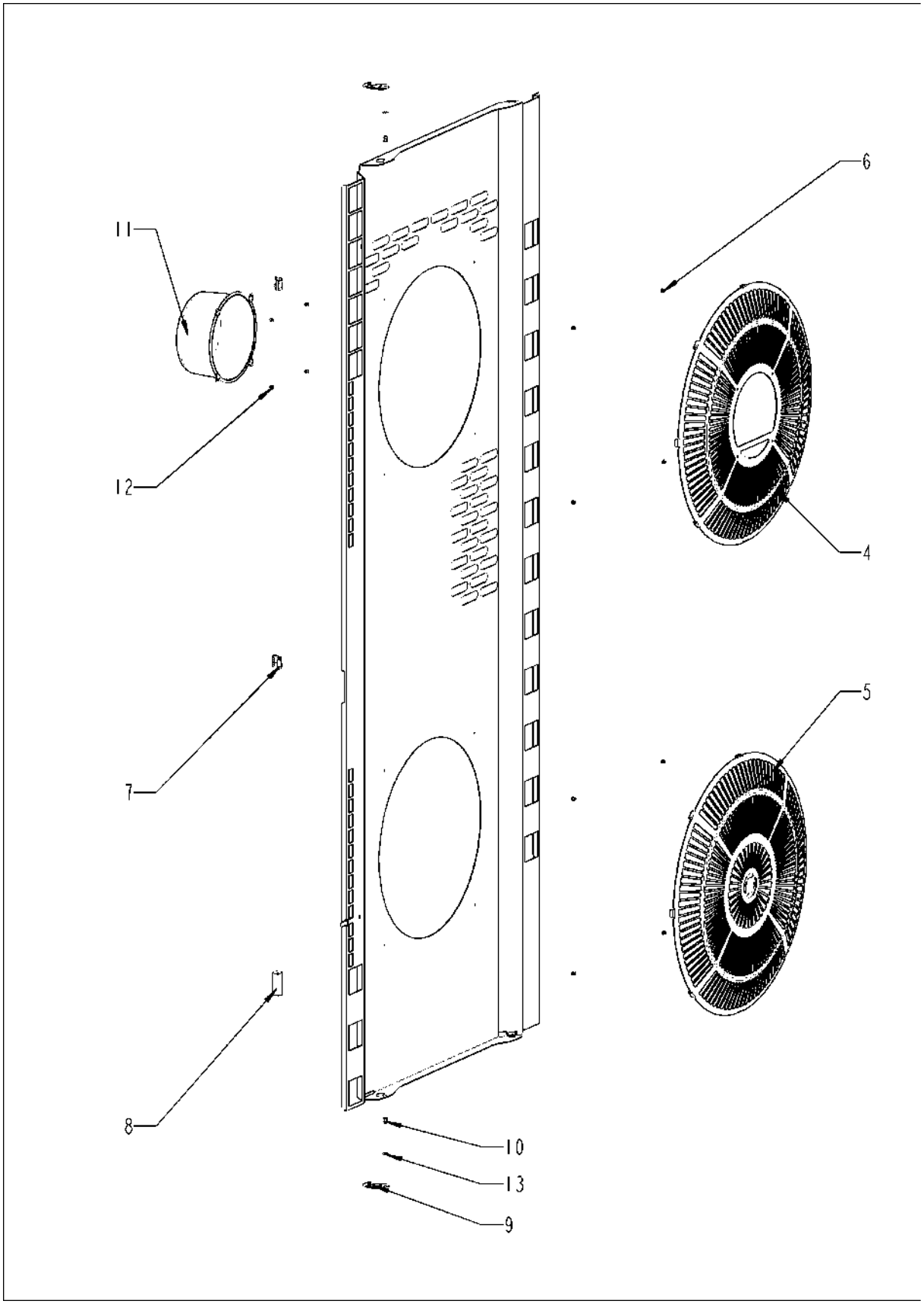

Завихритель

Поз.	Артикул	Описание	Кол-во
4	22.00.730	Hand protection	1
5	22.00.734	Hand protection	1
6	10.00.515	Заклепка 3.2x5 A4	8
7	40.03.780	Фиксатор кабеля термокерна	2
8	22.00.491	Трубка для термокерна	1
9	2760.1370	Крючок-фиксатор решетки вентилятора	2
10	1604.0167	Заклепка 4x10	3
11	22.00.361	Вытяжка завихрителя	1
12	10.00.515	Заклепка 3.2x5 A4	4
13	10.00.744	Шайба A4,3 *A4	2

Дверь

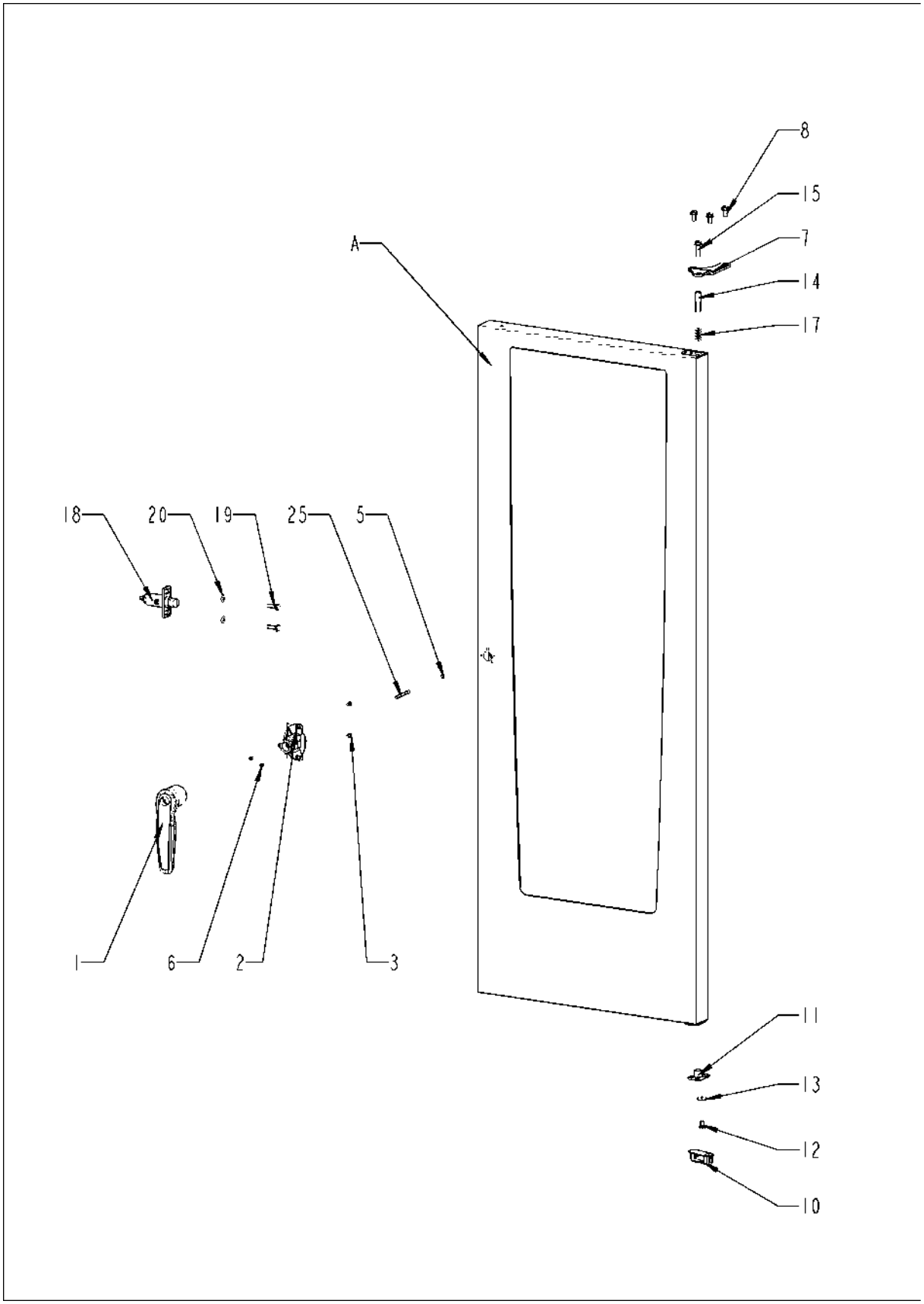

Дверь

Поз.	Артикул	Описание	Кол-во
1	24.02.920	Рукоятка двери	1
2	24.03.195	Замок	1
3	10.00.697	Винт с шестигранной головкой M5x10 A2 ISO 7380, предварител ьно грунтован	2
4	1305.0160	Шайба A5,3x10мм	2
5	10.00.090	Колпачок для винта Torx T30	1
6	10.00.696	Винт с внутренним шестигранником M4x6 A2 ISO 7380, предварительно грунто	2
7	24.00.133	Верхний кронштейн двери	1
8	1008.0768	Декоративный винт M8x16	3
10	24.03.398	Кабельное защитник	1
11	24.03.359	Ось двери	1
12	10.00.099	Винт с шестигранной головкой M8x12	1
13	1308.0162	Шайба A8,4	1
14	24.03.040	Ось дверная	1
15	1008.0769	Декоративный винт M8x30	1
17	2001.0109	Пружина сжатия	1
18	24.01.351	Дверная защелка	1
19	1008.0761	Винт с шестигранной головкой M8x25	2
20	1308.0160	Шайба A8,4	2
A	24.03.360	Дверь	1

Дверь

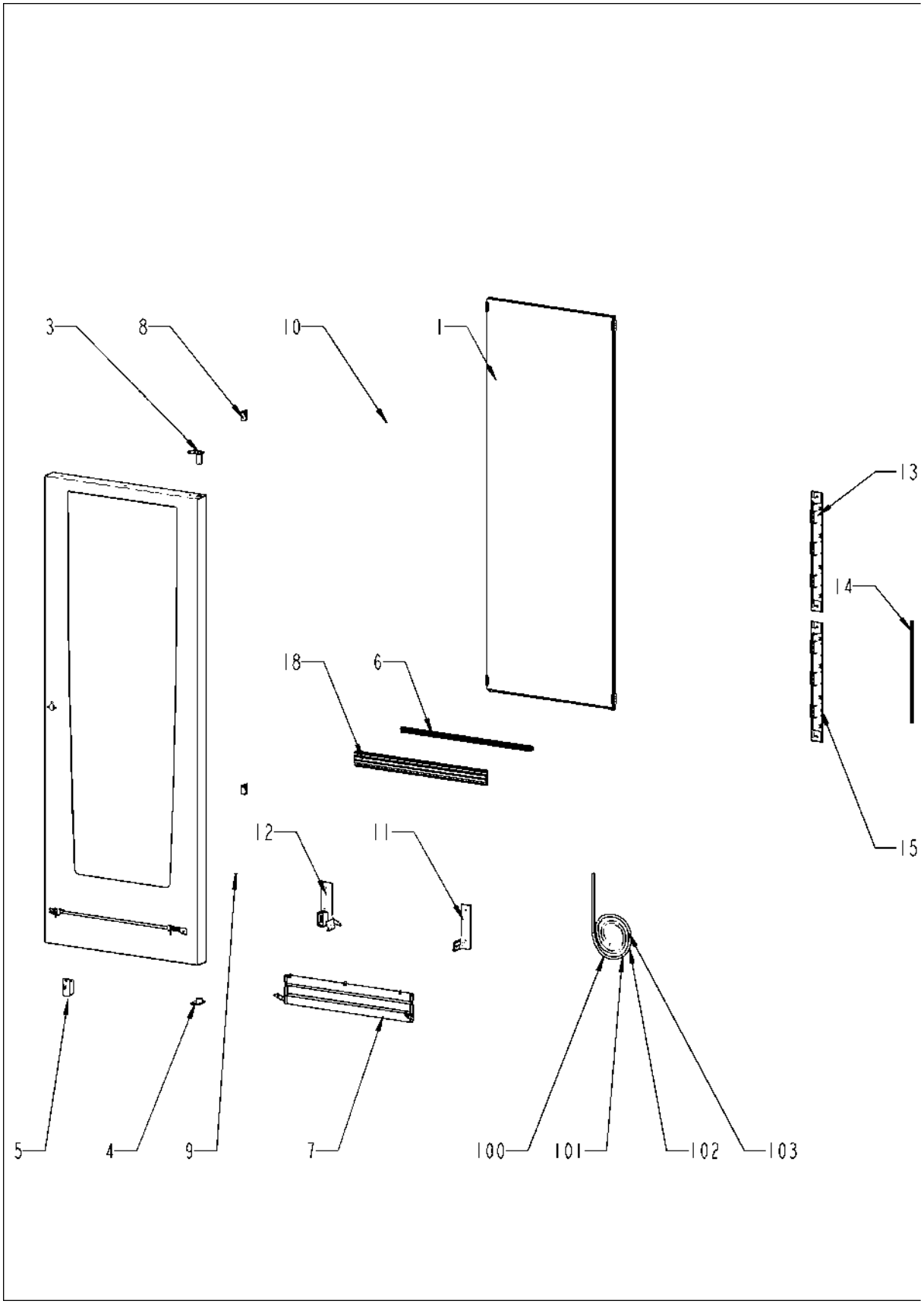

Дверь

Поз.	Артикул	Описание	Кол-во
1	87.01.414	Комплект стеклянных панелей	1
3	24.03.052	Втулка верхней оси двери	1
4	24.03.199	Установочная ось двери	1
5	24.01.346	Фиксатор с прижимным магнитом, регулируемый	1
6	24.03.191	Уплотнение стекла	1
7	24.03.639	Механизм предотвращения нагрева двери	1
8	24.03.060	Фиксатор стекла рабочей камеры	2
9	24.03.057	Abrasion protection for glide socket	1
10	24.03.062	Крышка двери	1
11	24.03.391	Правый кронштейн двери, напольная модель	1
12	24.03.369	Левый кронштейн двери, напольная модель	1
13	87.01.369	Светодиодная лента, левая / правая	2
14	87.01.366	Светодиодная оптика	4
15	87.01.373	Светодиодная лента, левая / правая	2
16	10.00.890	Заклепка 4x10	1
17	1005.1966	Винт с потайной головкой Torx M5x16	1
18	24.03.190	Уплотнение тележки	1
100	40.05.296	Кабель, освещение W40	1
101	40.05.293	Кабель, освещение W41	1
102	40.05.292	Кабель, освещение W42	1
103	40.05.294	Кабель, освещение W43/44	2

Внешний корпус

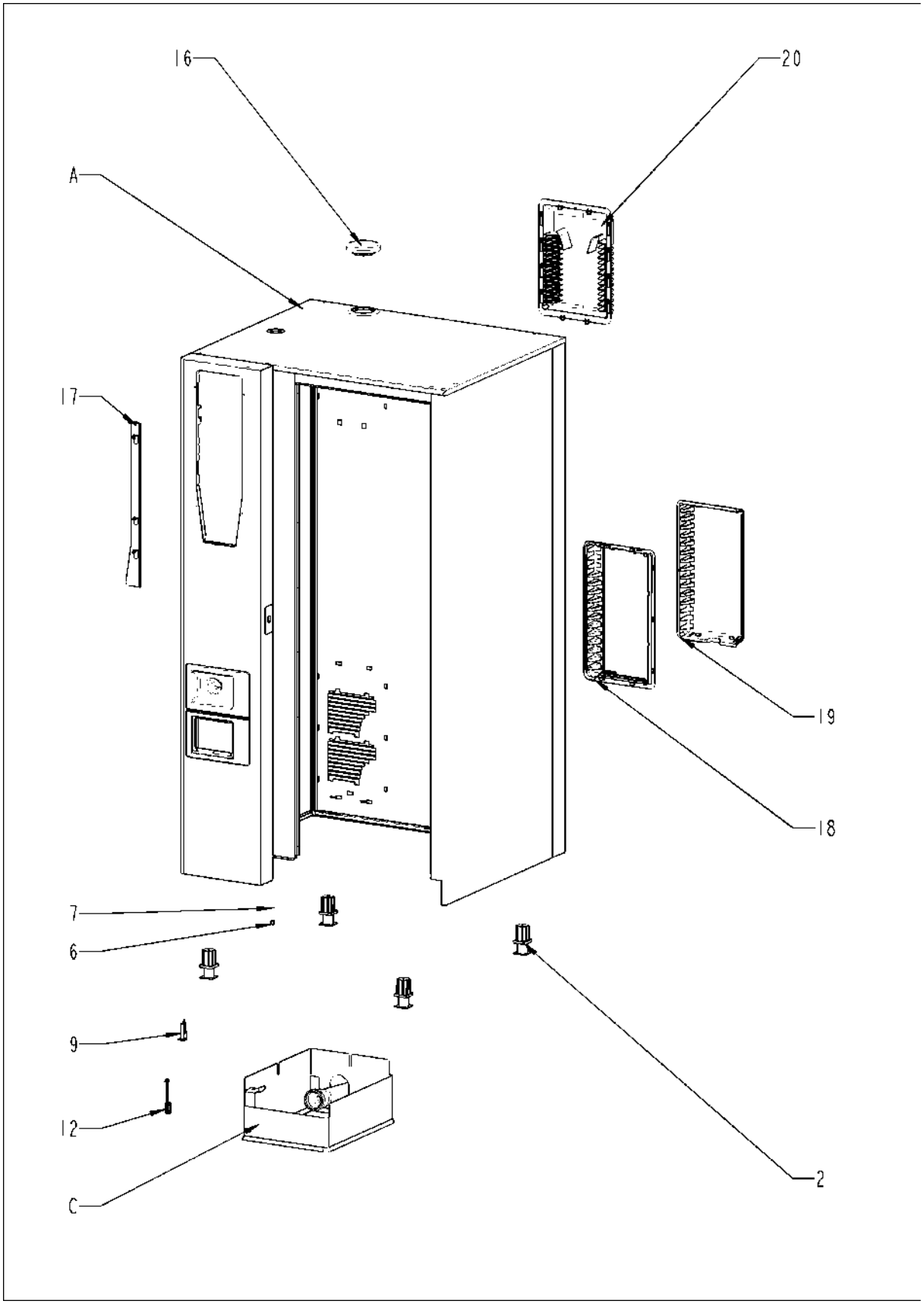

Внешний корпус

Поз.	Артикул	Описание	Кол-во
2	2039.0111	Регулируемая опора металлическая 40x40	4
6	10.00.745	Гайка накидная M6*A2	1
7	1206.0120	Шайба-гровер A6,4	1
9	16.00.384	Кронштейн датчика контакта двери	1
12	40.00.454	Датчик контакта двери 1.75м	1
16	22.00.767	Крышка вентиляционного отверстия	1
17	16.02.870	Механизм открытия вставки панели	1
18	40.03.385	Рамка воздушного фильтра	1
19	40.03.392	Крышка воздушного фильтра	1
20	40.03.366	Крышка выпускного отверстия	1
A		Exterior шкаф	1
C	12.01.142	Кожух NSF для аппаратов 201-202	1

Внешний корпус

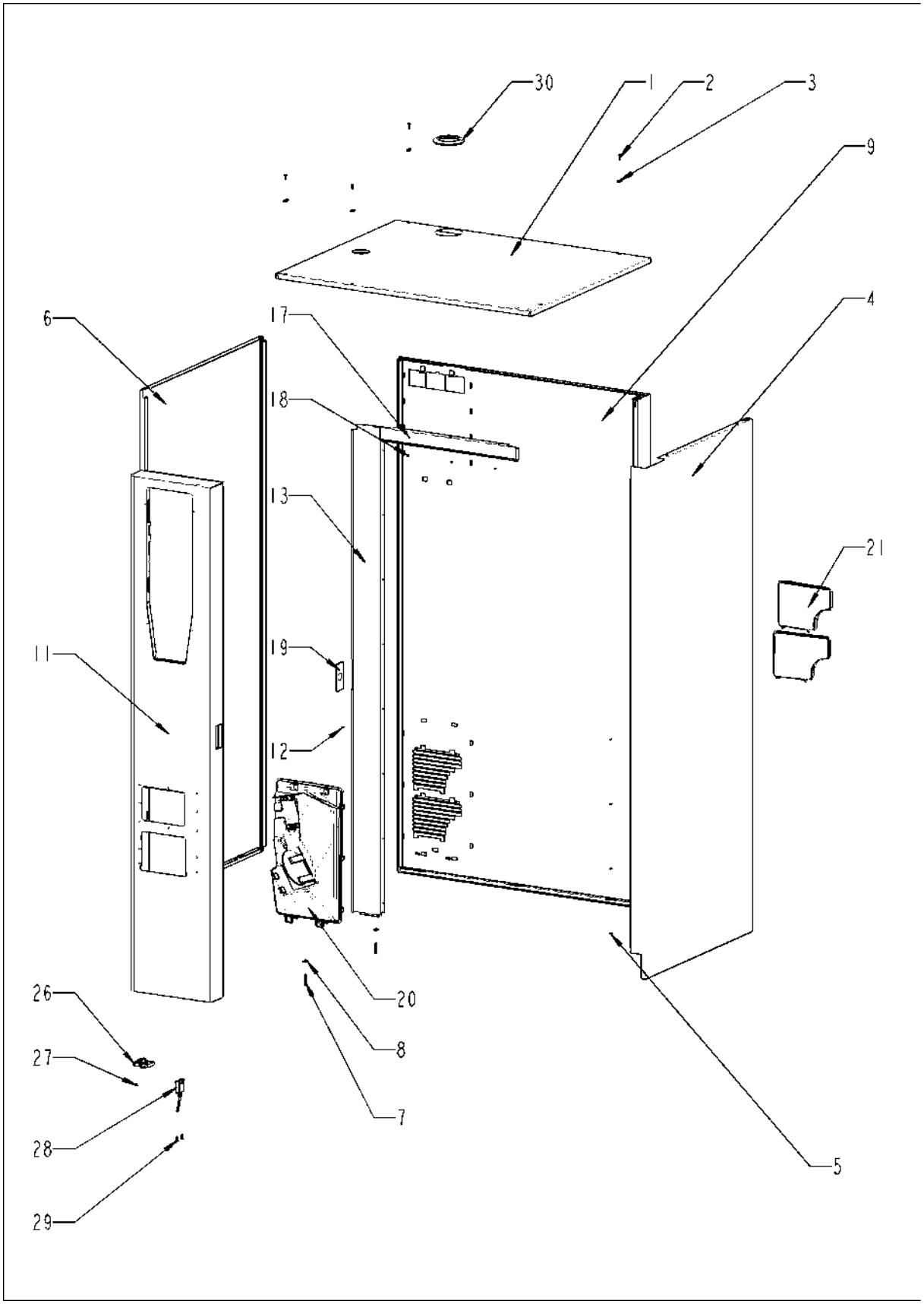

Внешний корпус

Поз.	Артикул	Описание	Кол-во
1	16.02.166	Верхняя панель	1
2	1003.2265	Самонарезной винт с потайной головкой 4,2x16	4
3	1104.0820	Фиксирующая гайка 4,2мм	2
4	16.00.142	Правая боковая панель	1
5	1603.0166	Заклепка 3.2x7.9 CNS высаженная	8
6	16.00.143	Левая боковая панель	1
7	10.00.992	Самонарезной шестигранный винт B4,2x32	2
8	1104.0820	Фиксирующая гайка 4,2мм	2
9	16.01.841	Задняя панель	1
11	16.02.760	Передняя панель	1
12	1603.0166	Заклепка 3.2x7.9 CNS высаженная	8
13	16.00.358	Перекладина передней панели	1
14	10.00.745	Гайка накидная M6*A2	2
17	16.00.330	Верхняя перекладина	1
18	1603.0166	Заклепка 3.2x7.9 CNS высаженная	4
19	24.02.263	Накладка дверного замка	1
20	40.03.262	Кожух вентилятора	1
21	40.02.684	Воздушный фильтр	2
26	16.00.329	Крышка USB-интерфейса	1
27	10.00.103	Винт EJOT 3.5x10	1
28	40.04.047	Кабель интерфейса USB 1.6 м	1
29	10.00.460	Винт EJOT 3,5x14	2
30	16.01.579	Уплотнение вентиляционной трубы d=79mm	1

Кожух NSF для аппаратов 201-202

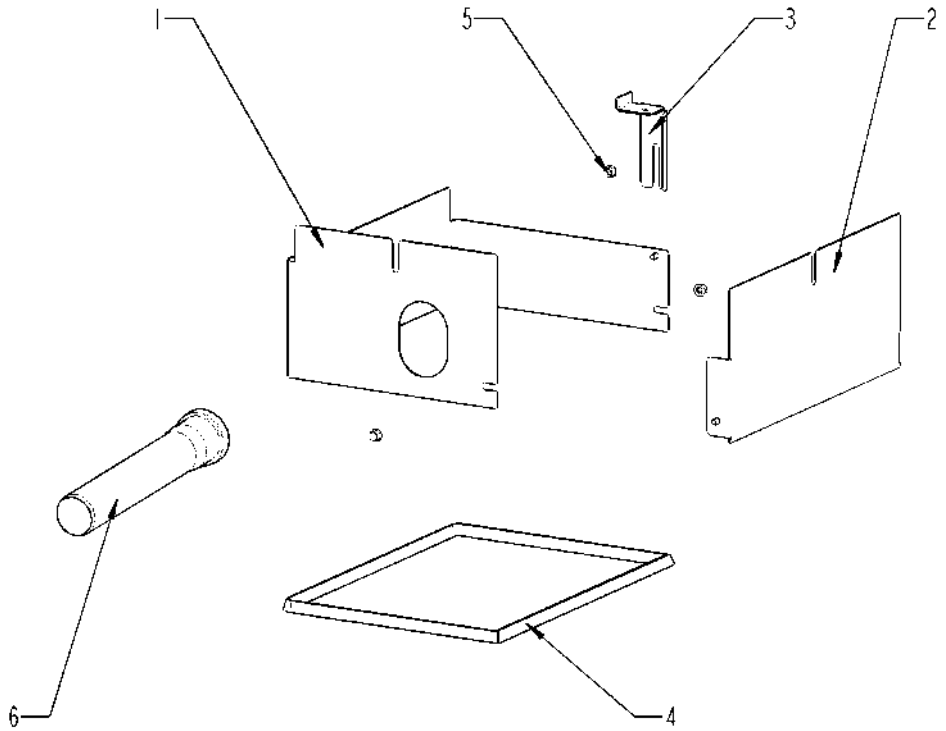

Кожух NSF для аппаратов 201-202

Поз.	Артикул	Описание	Кол-во
1	12.01.153	Правая часть кожуха NSF, 201-202	1
2	12.01.154	Левая часть кожуха NSF, 201-202	1
3	12.01.151	Кронштейн кожуха NSF, 201-202	1
4	12.01.140	Уплотнение кожуха NSF, 201-202	1
5	10.00.745	Гайка накидная M6*A2	3
6	2070.0054	Пластиковый патрубок DN 50, 250 мм	1

Подача воды

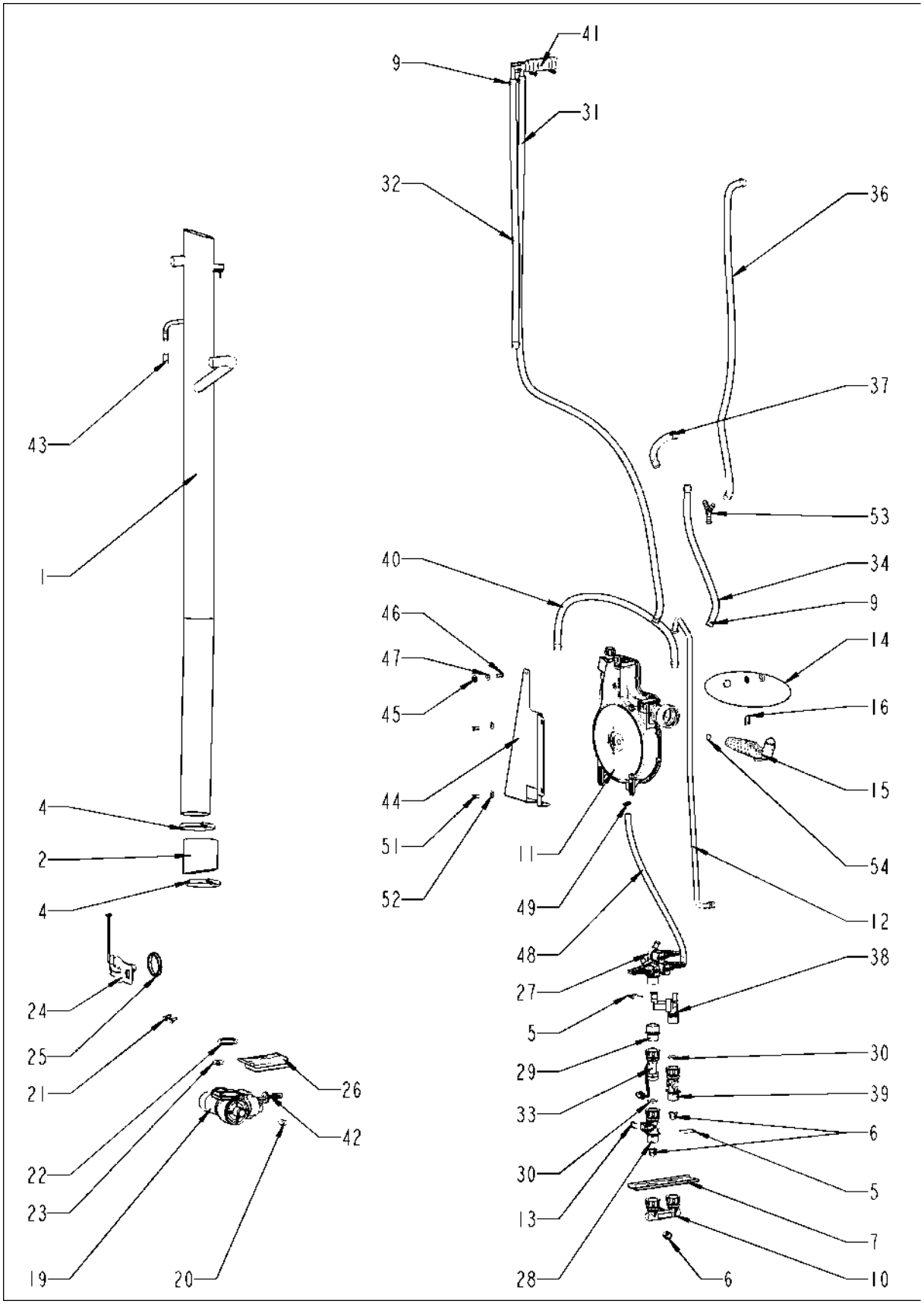
41
9
31
32
36
37
43
53
1
40
34
9
46
14
47
45
16
15
44
4
51
11
54
2
52
49
12
4
48
38
27
24
5
25
30
29
21
26
39
33
42
6
22
30
5
23
13
7
19
20
28
6
10

Подача воды

Поз.	Артикул	Описание	Кол-во
1	54.01.054	Вентиляционный кожух	1
2	54.01.045	Шланг 76x5 мм	1
4	2066.0505	Хомут 70-90мм	2
5	50.00.086	Стопорная планка распределителя воды	2
6	1900.0202	Фильтр грубой очистки воды	3
7	50.01.544	Установочная пластина распределителя воды	1
8	2066.0205	Хомут 8-16x9мм SW 7мм	3
9	2066.0205	Хомут 8-16x9мм SW 7мм	2
10	8664.1301	Т-образный штуцер подвода воды	1
11	50.00.176	Катушка душа	1
12	50.01.373	Соединительная трубка	1
13	50.00.085	Скоба соединения для катушки душа	1
14	87.00.417	Ремкоплект уплотнений катушки душа 01/2004	1
15	50.00.282	Ручной душ черный	1
16	50.00.156	Фиксатор рукоятки душа	1
19	56.00.618	Сливной шаровый клапан	1
20	10.00.369	Конусная пробка линия	1
21	10.00.449	Винт с плоско-выпуклой головкой Torx M6x16	2
22	10.00.511	Уплотнительное кольцо шарового клапана 46x3.5	1
23	10.00.512	Уплотнительное кольцо шарового клапана 26x3.5	1
24	54.01.253	Крышка коллектора с форсункой и термопарой B2	1
25	54.01.168	Уплотнение крышки коллектора	1
26	54.01.191	Поддон	1
27	50.01.050	Трехвентильный электромагнитный клапан	1
28	50.00.072	Распределитель воды вертикальный	1
29	2062.0333	Корпус прямоточного клапана	1
30	5110.1024	Уплотнение резьбовой муфты G3/4"	1
31	2067.0050	Трубка высокого давления d10mm	1.85
32	2067.0050	Трубка высокого давления d10mm	.73
33	50.01.640	Датчик системы диагностики уровня накипи	1
34	2067.0050	Трубка высокого давления d10mm	.115
35	2069.0107	Обратный клапан DN6	1
36	2067.0050	Трубка высокого давления d10mm	1.345
37	2067.0050	Трубка высокого давления d10mm	.5
38	50.01.146	Одновентильный электромагнитный клапан Y2	1
39	50.00.073	Распределитель воды вертикальный	1

Подача воды

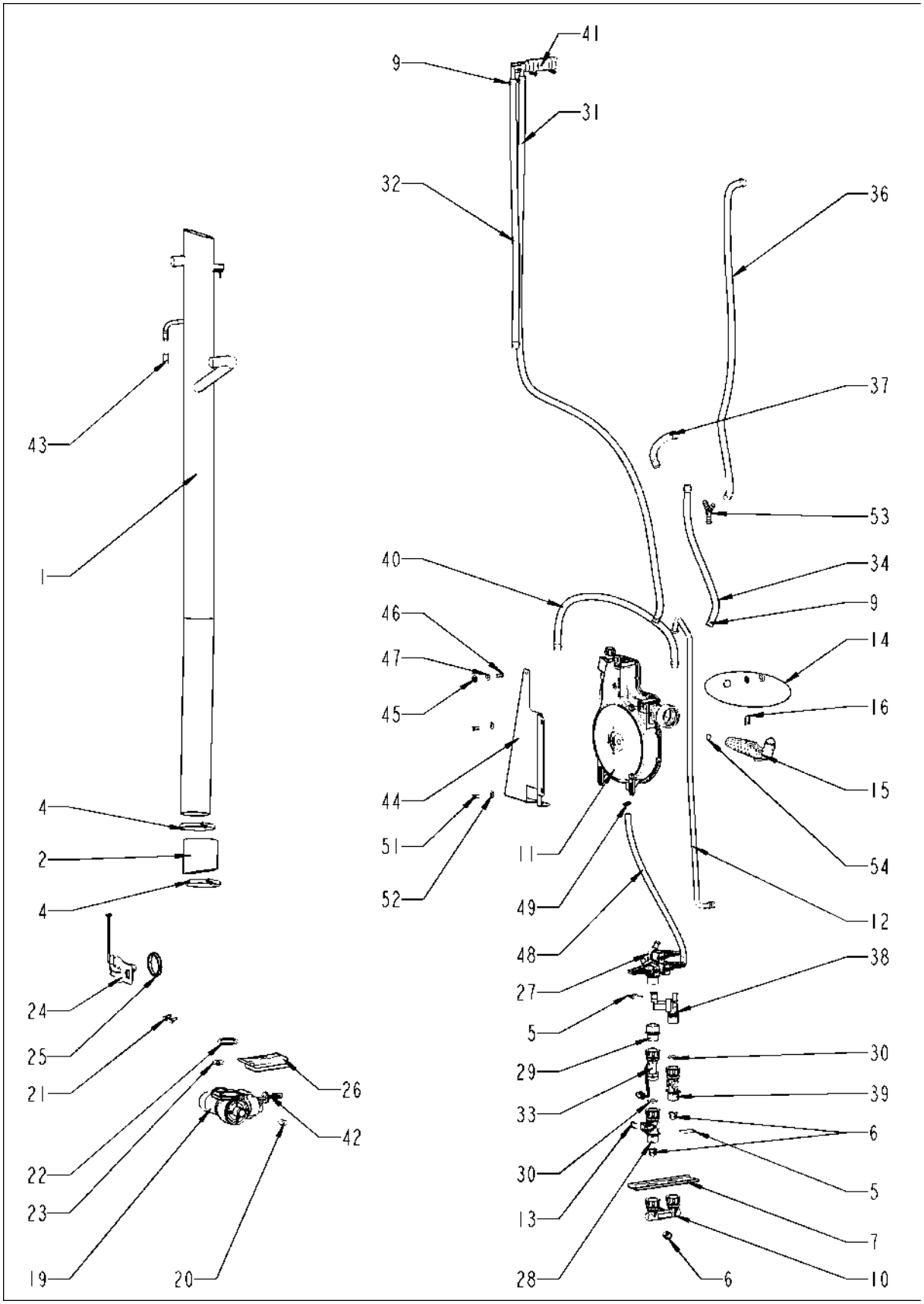
41
9
31
32
36
37
43
53
1
40
34
9
46
14
47
45
16
15
44
4
51
11
54
2
52
49
12
4
48
38
27
24
5
25
30
29
21
26
39
33
42
6
22
30
5
23
13
7
19
20
28
6
10

Подача воды

Поз.	Артикул	Описание	Кол-во
40	2067.0050	Трубка высокого давления d10mm	1.29
41	8354.1304	Выпускной клапан парогенератора	1
42	2022.0101	Уплотнительное кольцо 8мм	1
43	10.00.991	Уплотняющий колпачок	1
44	50.00.278	Кронштейн для крепления катушки душа	1
45	1106.0803	Шестигранная гайка M6 с гальваническим покрытием	1
46	1006.0760	Винт с шестигранной головкой M6x16	1
47	1306.0222	Шайба A6,4x15x1,5	1
48	50.00.548	Шланг ø10x2x500 для ручного душа	1
49	2066.0527	Хомут ø14mm	1
50	10.00.661	Защитный профиль	1
51	10.01.162	Винт с шестигранной головкой M8x10	2
53	2062.0303	Тройник с острым углом YS10	1
54	50.00.554	Уплотнительное кольцо для ручного душа 11x2мм	2

Система CleanJet + Care

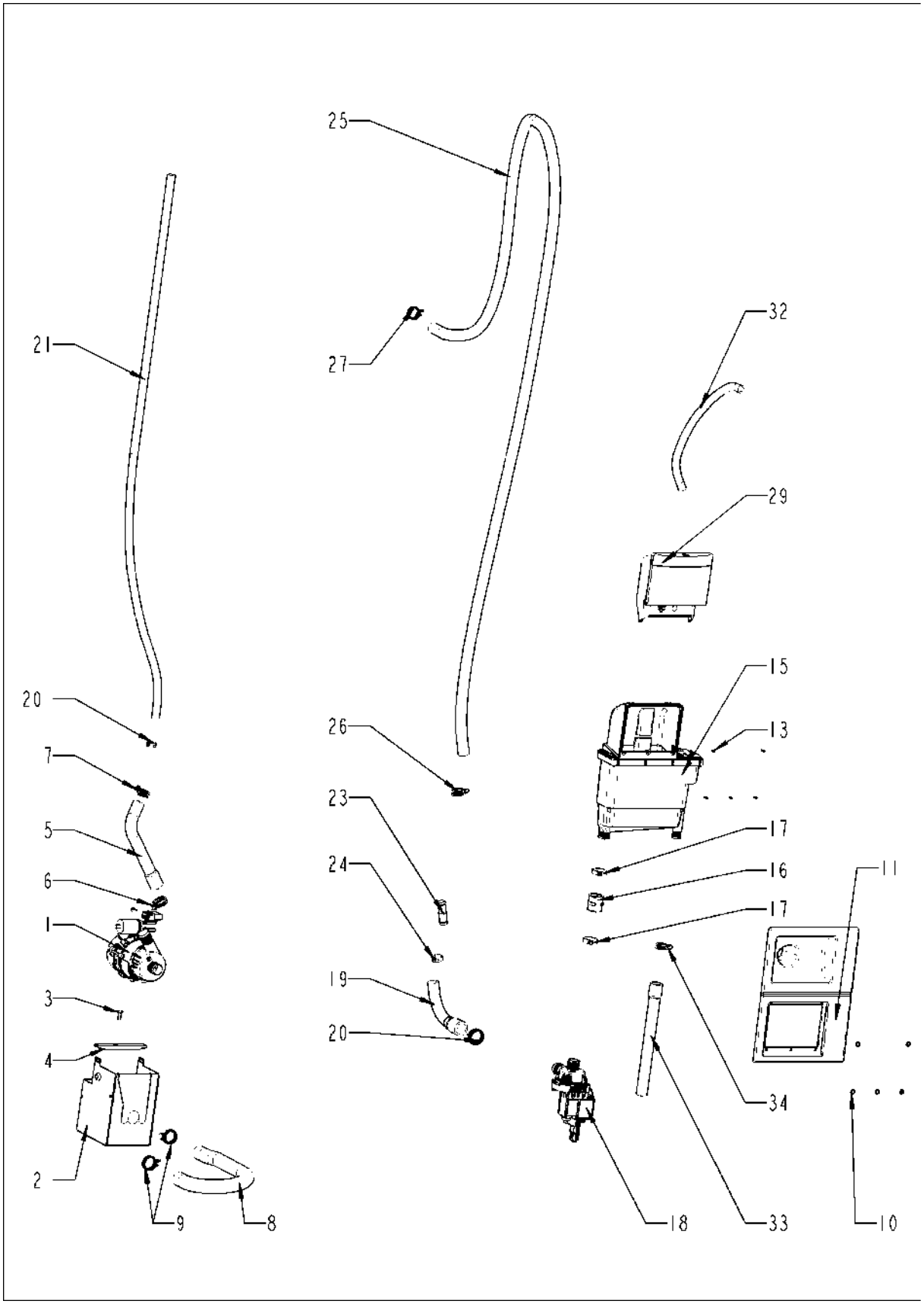

Система CleanJet + Care

Поз.	Артикул	Описание	Кол-во
1	56.00.153	Насос очистки UP30	1
2	12.00.897	Установочный короб	1
3	1004.0666	Винт с шестигранной головкой M4x10	1
4	12.00.291	Устанавливать для расквартировывать насоса чистки	1
5	56.00.175	Шланг высокого давления очистки	1
6	2066.0518	Хомут 30мм	1
7	10.00.605	Хомут ø25.3	1
8	56.00.176	Всасывающий шланг	1
10	1107.0100	Крепежная шайба ø4	12
11	16.01.943	Пластиковый кожух для ручного душа	1
13	10.00.980	Винт EJOT K30x10	5
15	56.00.507	Контейнер чистящих средств	1
16	56.00.462	Соединительная муфта контейнера и насоса Care	1
17	10.00.984	Хомут CLIC d=27.5mm	2
18	56.00.460	Насос CareControl DPS 35	1
19	56.00.541	Шланг 1 подачи раствора Care	1
20	2066.0518	Хомут 30мм	1
21	2067.0050	Трубка высокого давления d10mm	.35
23	56.00.537	Труба для Шланг раствора Care	1
24	10.00.983	Хомут CLIC d=23mm	1
25	56.00.420	Шланг 2 подачи раствора Care	1
26	10.00.605	Хомут ø25.3	1
27	10.00.979	Хомут кабеля D=22	1
28	10.00.916	Шестигранная гайка M4 с буртиком	1
29	56.00.439	Крышка контейнера чистящих средств	1
32	2067.0050	Трубка высокого давления d10mm	1.2
33	56.00.373	Трубка аварийного перелива	1
34	10.00.605	Хомут ø25.3	1

Стандартный акссесуар

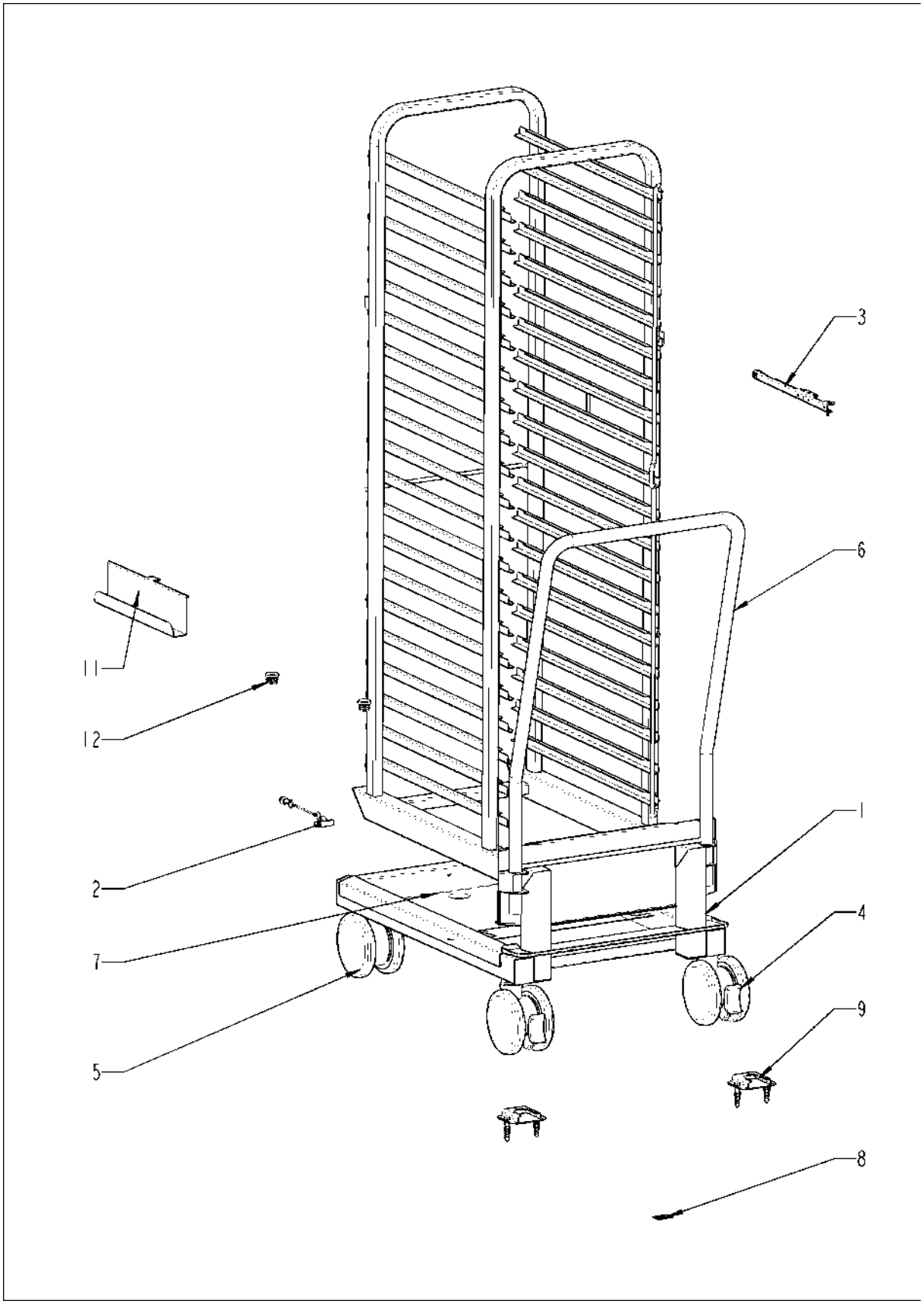

Стандартный акссесуар

Поз.	Артикул	Описание	Кол-во
1	60.21.054V	Mobile oven rack type 201	1
2	60.60.566	Пробка сливного отверстия с цепочкой для транспортной тележки	1
3	60.71.022	Позиционирущаая планка термокерна	1
4	60.60.100	Поворотное колесо с тормозом ø125мм	1
5	60.60.101	Поворотное колесо без тормоза ø125мм	1
6	60.21.055	Handle for mobile oven rack	1
7	60.21.071	Желоб для конденсата для тележки/пластины тележки	1
8	10.01.197	Комплект наклеек линия	1
9	8700.0317	Крепление к полу для напольных аппаратов и подставок	1
11	60.72.206	Ручка для рамы с направляющей 201/202	1
12	10.01.152	пробка	1

Индекс

Артикул	Описание	Страница
24.03.057	Abrasion protection for glide socket	27
40.02.696	Contactor assembly	9
22.00.730	Hand protection	23
22.00.734	Hand protection	23
60.21.055	Handle for mobile oven rack	41
40.05.283	Insulated jumper bar IVB WKF 10-2	9
60.21.054V	Mobile oven rack type 201	41
42.00.128	SD-карта памяти 4 Гб	7
40.01.329	Аварийный термостат парогенератора 183°C	9
40.01.482	Аварийный термостат рабочей камеры 365°C	9, 21
40.02.641	Блок-контакт B&J HN10 N/O	9
10.01.049	Болт с грибовидной головкой и квадратной шейкой 6x30	19
40.03.425	Вентилятор охлаждения	7
40.03.948	Вентилятор охлаждения с датчиком NTC	7
54.01.054	Вентиляционный кожух	35
24.00.133	Верхний кронштейн двери	25
16.02.166	Верхняя панель	31
16.00.330	Верхняя перекладина	31
10.00.460	Винт EJOT 3,5x14	31
10.00.103	Винт EJOT 3.5x10	31
10.00.980	Винт EJOT K30x10	39
10.00.696	Винт с внутренним шестигранником M4x6 A2 ISO 7380, предварительно грунто	25
10.00.061	Винт с плоско-выпуклой головкой Torx T20 M4x12	7
10.00.564	Винт с плоско-выпуклой головкой Torx T20 M4x45	7
10.01.266	Винт с плоско-выпуклой головкой Torx T20 10,5mm	7
10.00.365	Винт с плоско-выпуклой головкой Torx M3x20	9
10.00.449	Винт с плоско-выпуклой головкой Torx M6x16	35
1005.1966	Винт с потайной головкой Torx M5x16	27
1004.0666	Винт с шестигранной головкой M4x10	39
10.00.697	Винт с шестигранной головкой M5x10 A2 ISO 7380, предварительно грунтован	25
10.00.109	Винт с шестигранной головкой M5x23	17

Индекс

Артикул	Описание	Страница
1006.0762	Винт с шестигранной головкой M6x10	13
1006.0760	Винт с шестигранной головкой M6x16	37
10.01.162	Винт с шестигранной головкой M8x10	37
10.00.099	Винт с шестигранной головкой M8x12	25
10.00.936	Винт с шестигранной головкой M8x20	19
1008.0761	Винт с шестигранной головкой M8x25	25
22.00.850	Внешний патрубок датчика дифференциального давления	11
22.00.908	Внутренний патрубок датчика дифференциального давления	11
40.02.684	Воздушный фильтр	31
56.00.176	Всасывающий шланг	39
87.01.301	Вставка панели управления с декоративной накладкой *RAT*	5
2920.1300	Вставка электрода уровня воды	13
40.02.512	Вставкодержатель 2полюсный	9
24.03.052	Втулка верхней оси двери	27
8354.1304	Выпускной клапан парогенератора	37
22.00.361	Вытяжка завихрителя	23
10.00.745	Гайка накидная M6*A2	29, 31, 33
3024.0201	Галогеновая лампа рабочей камеры 300°C	21
40.00.404	Генератор импульсов	5
2118.1000	Горловина соединения насоса	15
8354.1320	Горловина соединения насоса в сборе	13
22.01.196	Графитовое уплотнение стойки фланца	19
3017.1011	Датчик давления регулятора влажности Huba 401	11
40.00.454	Датчик контакта двери 1.75м	29
50.01.640	Датчик системы диагностики уровня накипи	35
24.01.351	Дверная защелка	25
24.03.360	Дверь	25
1008.0768	Декоративный винт M8x16	25
1008.0769	Декоративный винт M8x30	25
40.03.928	Динамик в сборе	7
40.04.958	Жгут кабеля управления	9
60.21.071	Желоб для конденсата для тележки/пластины тележки	41

Индекс

Артикул	Описание	Страница
22.00.748	Завихритель	21
2120.1259	Заглушка 10мм	15
16.01.841	Задняя панель	31
10.00.515	Заклепка 3.2x5 A4	7, 23
1603.0166	Заклепка 3.2x7.9 CNS высаженная	31
10.00.890	Заклепка 4x10	27
1604.0167	Заклепка 4x10	23
10.01.429	Заклепочная гайка M5 с прокладкой	21
24.03.195	Замок	25
40.03.782	Защитная пластина термопары рабочей камеры	21
2005.0106	Защитная решетка вентилятора	7
10.00.661	Защитный профиль	37
20.01.755	Изоляция для монтажной пластины мотора	19
40.03.467	Кабель "контактор - плата интерфейса A1"	5
40.05.030	Кабель "контактор-твердотельное реле"	9
40.03.515	Кабель данных "плата интерфейса A1 - дисплей TFT	5
40.03.516	Кабель данных "плата интерфейса A1 - процессор"	5
40.04.047	Кабель интерфейса USB 1.6 м	31
40.03.999	Кабель шины передачи данных 1.5 м	7
40.03.998	Кабель шины передачи данных 1.15 м	7
40.05.298	Кабель, освещение W11	7
40.05.296	Кабель, освещение W40	27
40.05.293	Кабель, освещение W41	27
40.05.292	Кабель, освещение W42	27
40.05.294	Кабель, освещение W43/44	27
40.04.331	Кабель-адаптер для Сливной шаровый клапан	9
24.03.398	Кабельное защитник	25
10.00.111	Кабельный зажим длинный	11, 19
10.00.414	Кабельный захват, черный, 120°	13
50.00.176	Катушка душа	35
22.00.725	Клапан контроля влажности в сборе	11
40.03.731	Клемма заземления WKN 35SL/U	9

Индекс

Артикул	Описание	Страница
40.04.642	Клемма серая WKFN 10 D1/2/35	9
40.03.726	Клемма серая WKN 16/U	9
40.03.727	Клемма синяя WKN 16/U	9
12.01.142	Кожух NSF для аппаратов 201-202	29
40.03.262	Кожух вентилятора	31
10.00.090	Колпачок для винта Torx T30	25
10.01.197	Комплект наклеек линия	41
87.01.414	Комплект стеклянных панелей	27
22.00.525	Комплект шлангов датчика дифференциального давления	11
40.03.669	Контактор B&J K3-40B00 190 R	9
56.00.507	Контейнер чистящих средств	39
40.03.410	Контрфланец ТЭНа	17
10.00.369	Конусная пробка линия	35
2062.0333	Корпус прямоточного клапана	35
22.00.882	Крепеж датчика давления	11
44.00.232	Крепеж насоса парогенератора	13
40.02.858	Крепеж радиатора охлаждения реле SSR	7
1107.0103	Крепежная шайба ø3	17
1107.0100	Крепежная шайба ø4	39
44.01.168	Крепежный уголок парогенератора	13
44.01.181	Крепежный уголок парогенератора	13
8700.0317	Крепление к полу для напольных аппаратов и подставок	41
16.02.865	Кромка уплотнения вставки панели	5
16.00.384	Кронштейн датчика контакта двери	29
50.00.278	Кронштейн для крепления катушки душа	37
12.01.151	Кронштейн кожуха NSF, 201-202	33
22.00.828	Крыльчатка вентилятора	19
16.00.329	Крышка USB-интерфейса	31
22.00.767	Крышка вентиляционного отверстия	11, 29
40.03.392	Крышка воздушного фильтра	29
40.03.366	Крышка выпускного отверстия	29
24.03.062	Крышка двери	27

Индекс

Артикул	Описание	Страница
40.05.280	Крышка клеммы APFN 10 D1/2/35	9
54.01.253	Крышка коллектора с форсункой и термопарой B2	35
56.00.439	Крышка контейнера чистящих средств	39
16.02.889	Крышка платы управления с уплотнением	5
2760.1370	Крючок-фиксатор решетки вентилятора	23
16.00.143	Левая боковая панель	31
12.01.154	Левая часть кожуха NSF, 201-202	33
24.03.369	Левый кронштейн двери, напольная модель	27
40.03.931	Малый радиатор охлаждения 2 реле SSR	7
4007.0620	Мембрана DGC 29	9
4007.0621	Мембрана DGC 36	9
16.02.870	Механизм открытия вставки панели	29
24.03.639	Механизм предотвращения нагрева двери	27
40.03.378	Мотор вентилятора с сальником	19
10.01.076	Накидная гайка M5*A2	17, 21
24.02.263	Накладка дверного замка	31
56.00.460	Насос CareControl DPS 35	39
56.00.153	Насос очистки UP30	39
44.00.207	Насос парогенератора	13
2069.0107	Обратный клапан DN6	35
50.01.146	Одновентильный электромагнитный клапан Y2	35
22.01.223	Опора завихрителя	21
24.03.359	Ось двери	25
24.03.040	Ось дверная	25
40.00.098	Отражатель внутреннего освещения	21
44.00.945	Парогенератор с теплоизоляцией	13
16.02.760	Передняя панель	31
16.00.358	Перекладина передней панели	31
4005.0101	Пластиковая застежка 145 мм	15
40.03.769	Пластиковая застежка 173 мм	7
16.01.943	Пластиковый кожух для ручного душа	39
2070.0054	Пластиковый патрубок DN 50, 250 мм	33

Индекс

Артикул	Описание	Страница
42.00.112	Плата дисплея TFT	5
42.00.081	Плата интерфейса A1	5
42.00.261	Плата управления	7
42.00.266	Плата электропитания для стандартного освещения	7
60.60.101	Поворотное колесо без тормоза ø125мм	41
60.60.100	Поворотное колесо с тормозом ø125мм	41
40.03.759	поддержку для трансформатор	9
54.01.191	Поддон	35
60.71.022	Позиционирущаая планка термокерна	41
16.00.142	Правая боковая панель	31
12.01.153	Правая часть кожуха NSF, 201-202	33
24.03.391	Правый кронштейн двери, напольная модель	27
4001.0224	Предохранитель 6.35x32мм	9
22.00.722	Приёмная стойка сальника	19
10.00.087	Прижимная планка датчика	21
10.01.152	пробка	41
60.60.566	Пробка сливного отверстия с цепочкой для транспортной тележк и	41
10.00.243	Проставочная втулка M4x8	7
2001.0109	Пружина сжатия	25
40.03.385	Рамка воздушного фильтра	29
50.00.072	Распределитель воды вертикальный	35
50.00.073	Распределитель воды вертикальный	35
2039.0111	Регулируемая опора металлическая 40x40	29
40.05.484	Резьбовой сальник кабелей M40x1,5*22-32*	7
87.00.417	Ремкоплект уплотнений катушки душа 01/2004	35
24.02.920	Рукоятка двери	25
16.02.062	Рукоятка диска набора	5
60.72.206	Ручка для рамы с направляющей 201/202	41
50.00.282	Ручной душ черный	35
22.00.985	Сальник вала мотора D15	19
40.00.912	Сальник кабеля	7

Индекс

Артикул	Описание	Страница
1104.0121	Самозажимная шестигранная гайка M4	7
10.00.100	Самозажимная шестигранная гайка M4	21
1003.2265	Самонарезной винт с потайной головкой 4,2x16	31
10.00.992	Самонарезной шестигранный винт B4,2x32	31
87.01.369	Светодиодная лента, левая / правая	27
87.01.373	Светодиодная лента, левая / правая	27
87.01.366	Светодиодная оптика	27
2110.1008	Силиконовая трубка ø10x2мм	15
50.00.085	Скоба соединения для катушки душа	35
54.01.117	Сливная решетка	21
56.00.618	Сливной шаровый клапан	35
22.00.958	Сливной шланг клапана контроля влажности	11
44.01.223	Сливной шланг парогенератора	13
50.00.846	Соединительная гайка M12x13.2 N	17
56.00.462	Соединительная муфта контейнера и насоса Care	39
50.01.373	Соединительная трубка	35
2062.0331	Соединительный шланг высокого давления GS 10	15
50.00.086	Стопорная планка распределителя воды	35
8664.1301	Т-образный штуцер подвода воды	35
40.01.589	Твердотельное реле	7
40.02.101	Термокерн	21
40.04.107	Термопара парогенератора *B5*	13
40.03.528	Термопара рабочей камеры B1	21
40.00.399	Термопара регулятора влажности	21
4001.1203	Торцевая пластина установочной направляющей	9
40.03.348	Трансформатор T1	9
40.03.772	Трансформатор вентилятора охлаждения	7
50.01.050	Трехвентильный электромагнитный клапан	35
2062.0303	Тройник с острым углом YS10	37
22.00.916	Труба воздуховода	11
56.00.537	Труба для Шланг раствора Care	39
50.01.721	Труба, пластик 4,5x0,75x178мм	17

Индекс

Артикул	Описание	Страница
56.00.373	Трубка аварийного перелива	39
2067.0050	Трубка высокого давления d10mm	35, 37, 39
22.00.491	Трубка для термокерна	23
40.03.616	ТЭН	17
44.01.378	ТЭН парогенератора	13
44.01.338	ТЭН парогенератора без трубки	13
16.01.579	Уплотнение вентиляционной трубы d=79mm	31
20.00.398	Уплотнение двери	21
12.01.140	Уплотнение кожуха NSF, 201-202	33
54.01.168	Уплотнение крышки коллектора	35
22.00.881	Уплотнение патрубка	11
5110.1024	Уплотнение резьбовой муфты G3/4"	35
24.03.191	Уплотнение стекла	27
24.03.190	Уплотнение тележки	27
40.03.415	Уплотнение ТЭНа	17
44.00.279	Уплотнение ТЭНа парогенератора	13
44.00.280	Уплотнение ТЭНа парогенератора+вставки электрода уровня воды	13
2022.0101	Уплотнительное кольцо 8мм	37
50.00.554	Уплотнительное кольцо для ручного душа 11x2мм	37
22.00.837	Уплотнительное кольцо клапана контроля влажности	11
10.00.512	Уплотнительное кольцо шарового клапана 26x3.5	35
10.00.511	Уплотнительное кольцо шарового клапана 46x3.5	35
10.00.991	Уплотняющий колпачок	37
12.00.291	Устанавливать для расквартировывать насоса чистки	39
24.03.199	Установочная ось двери	27
50.01.544	Установочная пластина распределителя воды	35
40.00.091	Установочная рамка со стеклом и уплотнениями	21
12.00.897	Установочный короб	39
40.03.780	Фиксатор кабеля термокерна	23
40.03.756	Фиксатор платы управления	7
40.03.533	Фиксатор платы управления	7

Индекс

Артикул	Описание	Страница
50.00.156	Фиксатор рукоятки душа	35
24.01.346	Фиксатор с прижимным магнитом, регулируемый	27
24.03.060	Фиксатор стекла рабочей камеры	27
1104.0820	Фиксирующая гайка 4,2мм	31
1900.0202	Фильтр грубой очистки воды	35
40.02.424	Фильтр электрошумов	9
22.00.721	Фланец сальника вала мотора	19
50.00.844	Форсунка увлажнения	17
2066.0530	Хомут ø16.4mm	15
2066.0205	Хомут 8-16x9мм SW 7мм	35
2066.0518	Хомут 30мм	13, 39
2066.0504	Хомут 40-60мм	13
2066.0505	Хомут 70-90мм	35
10.00.983	Хомут CLIC d=23mm	39
10.00.984	Хомут CLIC d=27.5mm	39
2066.0527	Хомут ø14mm	11, 15, 37
10.00.605	Хомут ø25.3	39
2066.0519	Хомут Ø35,6мм	13
2066.0526	Хомут ø46мм	13
10.00.979	Хомут кабеля D=22	39
1308.0162	Шайба A8,4	19, 25
1308.0160	Шайба A8,4	25
10.00.744	Шайба A4,3 *A4	23
1305.0160	Шайба A5,3x10мм	25
1306.0222	Шайба A6,4x15x1,5	37
1315.0104	Шайба медная 16x20x1,5	21
1204.0120	Шайба-гровер A4,3	7
1205.0120	Шайба-гровер A5,3	7
1206.0120	Шайба-гровер A6,4	29
3014.0327	Шестигранная гайка M10x1,0	9, 21
10.00.916	Шестигранная гайка M4 с буртиком	39
1105.0120	Шестигранная гайка M5	7

Индекс

Артикул	Описание	Страница
10.01.065	Шестигранная гайка M5	9, 19
10.00.709	Шестигранная гайка M6 с буртиком	9, 13, 19
1106.0803	Шестигранная гайка M6 с гальваническим покрытием	37
10.00.612	Шестигранная гайка M16, плоская	21
1104.0122	Шестигранная комбинированная гайка M4	11, 13
56.00.541	Шланг 1 подачи раствора Care	39
56.00.420	Шланг 2 подачи раствора Care	39
54.01.045	Шланг 76x5 мм	35
50.00.548	Шланг ø10x2x500 для ручного душа	37
56.00.175	Шланг высокого давления очистки	39
2112.1006	Шланг подачи пара Ø50x50мм	13
40.04.373	Экран датчика температуры сердцевины	21
44.01.417	Электрод уровня воды 90 мм	13
40.04.363	Электропроводка внутреннего освещения	7, 21

Deckblatt Elektrische Dokumentation, Cover sheet electrical Documentation

Die Elektrische Dokumentation besteht aus: 1. diesem Deckblatt, 2. dem Schaltplan und 3. der Legende der elektrischen Bauteile
The electric documentation contains: 1. this cover sheet, 2. the wiring diagram and 3. the bill of material (BOM)

Typ **Type**	SCC WE 201E		
Spannung (SPL) **Voltage**	3NAC400 V 50/60 Hz		
Deckblatt-Nr. **Front Page No.**	75-22066	**Version**	0
Schaltplan **Wiring diagram**	76-00754	**Version**	0
Legende **Legend electr. components**	78-01478	**Version**	0
Geräteserialnr. **Serial number**	E21SI1609	**Version**	1609
Erstellt am **Created at**	22.06.2016	**Ersteller** **Creator**	HEJA
Gültig ab **Valid from**	21.06.2016	**Änderung** **Modification**	

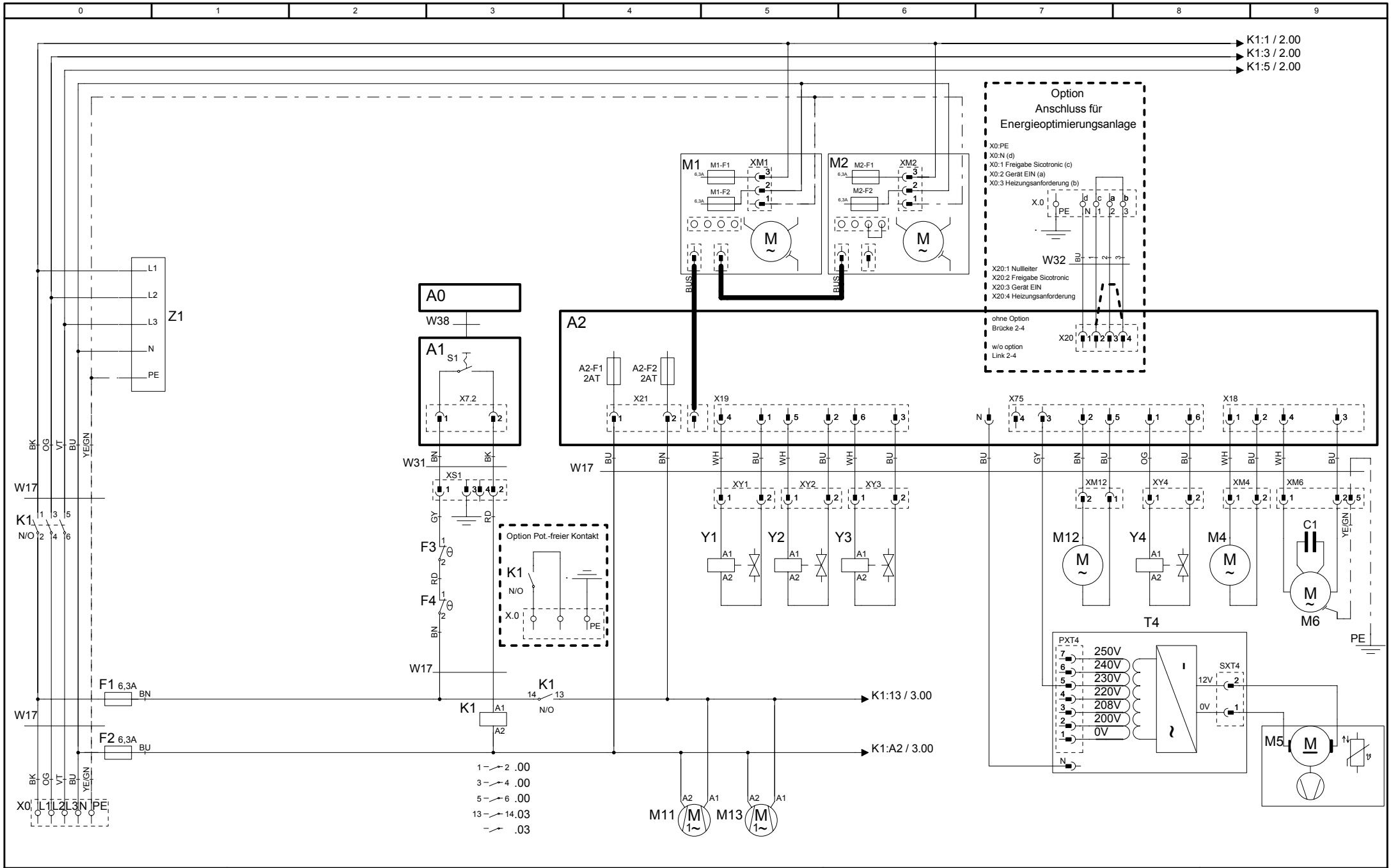

76-00754	MODUL 1 Leistung/Power	SCC WE 201E	Erstellt von HEJA
Version 0		3NAC400 V 50/60 Hz	Datum 09.06.2016
			Blatt 1

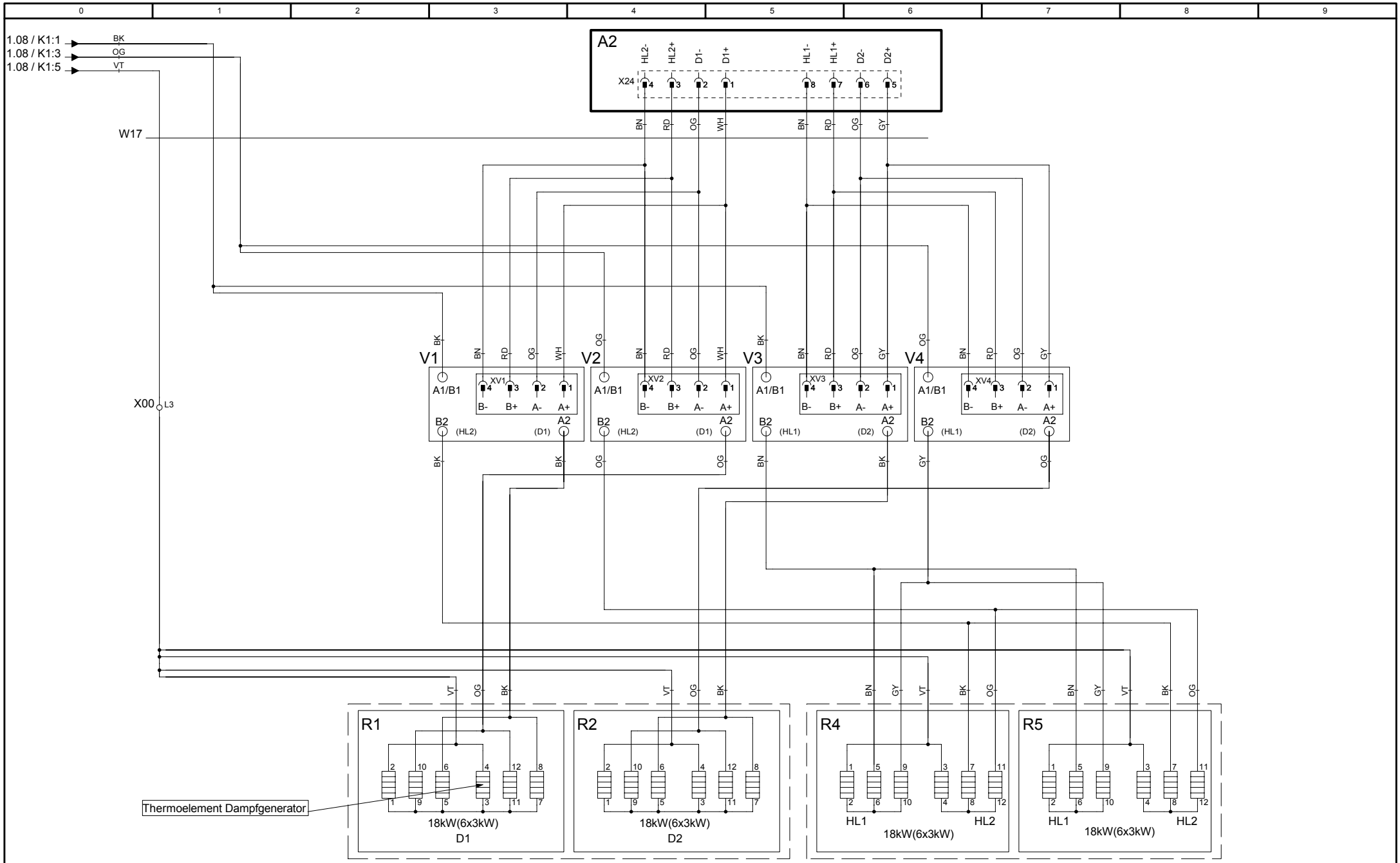

76-00754	MODUL 2 Heizung/Heating	SCC WE 201E	Erstellt von HEJA
Version 0		3NAC400 V 50/60 Hz	Datum 09.06.2016
			Blatt 2

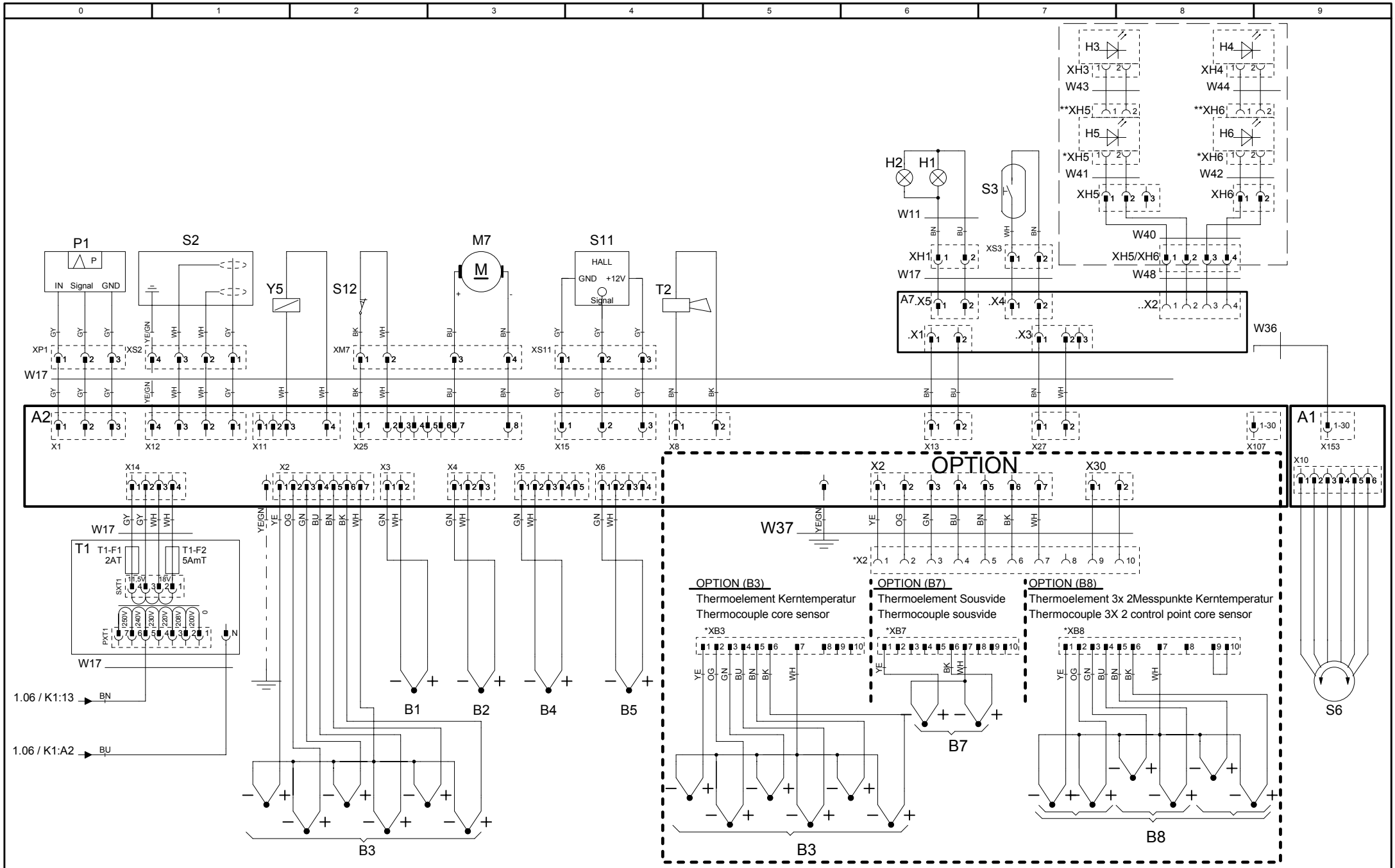

76-00754	MODUL 3 Sensoren/Sensors	SCC WE 201E	Erstellt von HEJA
Version 0		3NAC400 V 50/60 Hz	Datum 09.06.2016
			Blatt 3

Positionsliste
Bill of material

Name **Name**	**Artikelnr.** **Item number**	**Artikelbezeichnung**	**Item description**
-A0	42.00.112	TFT Touch	TFT Touch
-A1	42.00.081	Interface Platine	Interface PCB
-A2	42.00.261	CPU SCC WE	CPU SCC WE
-A2-F1/F2	3019.0120	Sicherung A2 - 2AT	Fuse A2 - 2AT
-A7	42.00.266	Netzteil Beleuchtung	Power supply lighting
-B1	40.03.528	Thermoelement Garraum	Thermocouple interior cabinet
-B2	54.01.253	Thermoelement Steuerventil	Thermocouple control valve
-B3	40.02.101	Thermoelement Kerntemperatur	Thermocouple core sensor
-B4	40.00.399	Thermoelement Feuchte	Thermocouple humidity
-B5	40.04.107	Thermoelement Dampfgenerator	Thermocouple steam generator
-F1/F2	4001.0224	Steuersicherung	Control fuse
-F3	40.01.329	Sicherheitstemperaturbegrenzer DG	Safety thermostat steam generator SG
-F4	40.01.482	Sicherheitstemperaturbegrenzer 360°C/680°F	Safety thermostat interior cabinet 360°C/680°F
-H1	3024.0201	Garraumbeleuchtung	Interior cabinet light
-H2	3024.0201	Garraumbeleuchtung	Interior cabinet light
-H3/H4	42.00.203	Türbeleuchtung LED-Platine	Door lighting LED board
-H5/H6	42.00.206	Türbeleuchtung LED-Platine	Door lighting LED board
-K1	40.03.669	Hauptschütz	Main contactor
-M1	40.03.378	Lüftermotor	Fan motor
-M11	40.03.425	Kühllüfter	Cooling fan
-M12	56.00.460	Pumpe Pflegemittel	Care pump
-M13	40.03.425	Kühllüfter	Cooling fan
-M2	40.03.378	Lüftermotor 201/202 (unten)	Fan motor 201/202 (bottom)
-M4	44.00.207	SC-Pumpe	SC-pump
-M5	40.03.948	Kühllüfter	Cooling fan
-M6	56.00.153	CleanJet Pumpe SCC WE	CleanJet pump SCC WE
-M7	56.00.618	Kugelhahn Ablauf	Drain valve
-P1	3017.1011	Differenzdrucksensor	Differential pressure sensor
-R1	44.01.378	Dampfheizkörper	Heating element steam
-R2	44.01.338	Dampfheizkörper	Heating element steam
-R4	40.03.616	Heißluftheizkörper	Heating element hot air

Änderungsdatum	**21.06.2016**	Name	**SCC WE 201E**	Dokument-Nr.	**78-01478**
Erzeuger	**BM**	Spannung	**3NAC400 V 50/60 Hz**	Version	**0**

Positionsliste
Bill of material

Name **Name**	**Artikelnr.** **Item number**	**Artikelbezeichnung**	**Item description**
-R5	40.03.616	Heißluftheizkörper	Heating element hot air
-S1	TEXT	Ein/Aus Schalter	ON/OFF switch
-S11	50.01.640	CDS-Sensor	CDS-sensor
-S2	44.01.417	Niveauelektrode	Water level electrode
-S3	40.00.454	Türkontaktschalter	Door contact switch
-S6	40.00.404	Zentrales Einstellrad	Central dial
-T1	40.03.348	Steuertrafo	Control transformer
-T1-F1	3019.0120	Sicherung Steuertrafo T1 2AT	Fuse control transformer T1 2AT
-T1-F2	3019.0114	Sicherung Steuertrafo T1 5AmT	Fuse control transformer T1 5AmT
-T2	40.03.928	SCC WE: Lautsprecher / CMP: Alarmsummer	SCC WE: Speaker / CMP: Buzzer
-T4	40.03.772	Trafo Kühllüfter 201/202	Transformer cooling fan 201/202
-V1-V12	40.01.589	Leistungshalbleiter	Solid state relais
-W11	40.04.363	Kabel: Garraumbeleuchtung	Cable: interior cabinet light
-W17	40.04.958	Kabel: Steuerstamm	Cable: control harness
-W31	40.03.467	Kabel: Ein/Aus Schalter	Cable: ON/OFF switch
-W36	40.03.516	Kabel: Interface Platine - CPU SCC WE	Cable: Interface PCB - CPU SCC WE
-W38	40.03.515	Kabel: Interface Platine-TFT Touch	Cable: Interface PCB-TFT Touch
-W40	40.05.296	Kabel: Türbeleuchtung	Cable: door lighting
-W41	40.05.293	Kabel: Türbeleuchtung scharnierseitig	Cable: door lighting hinge sided
-W42	40.05.292	Kabel: Türbeleuchtung griffseitig	Cable: door lighting handle sided
-W43/W44	40.05.294	Kabel: Türbeleuchtung Verbinderkabel scharnierseitig/ griffseitig	Cable: door lighting hinge and handle sided
-W48	40.05.298	Kabel: Verbindung Platine A7-Tür	Cable: Connection board A7 to door
-Y1/Y3/Y4	50.01.050	Y1: Magnetventil Füllen / SCC WE Y3: Beschwadung / Y4: Pflegemittel	Y1: Solenoid valve filling / SCC WE Y3: moistening / Y4: care
-Y2	50.01.146	Magnetventil Steuerventil	Solenoid valve control valve
-Y5	22.00.725	Klimaventil	Clima valve
-Z1	40.02.424	Entstörfilter/Varistor	Electronic noise filter

Änderungsdatum	**21.06.2016**	Name	**SCC WE 201E**	Dokument-Nr.	**78-01478**
Erzeuger	**BM**	Spannung	**3NAC400 V 50/60 Hz**	Version	**0**